Guerrasio
VERTEBRA.com

PROFILI
PER SISTEMI
IN GESSO RIVESTITO

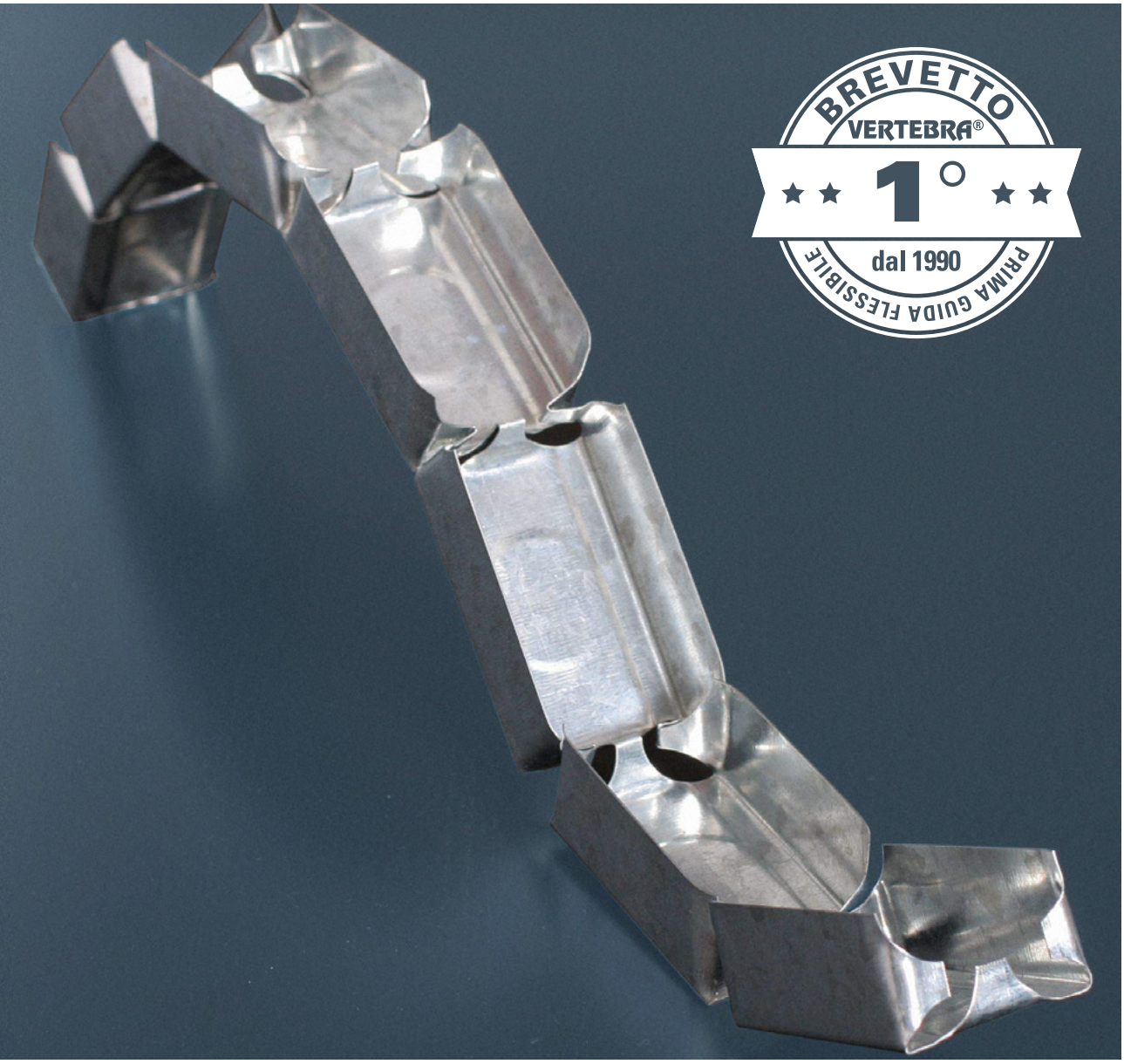

VERTEBRA®

Dall'incontro di storia, tradizione artigiana e tecnologia avanzata nasce la filosofia di Antonio Guerrasio, azienda che da 50 anni mette la sua esperienza al servizio dell'architettura. Una filosofia sintetizzata nella vision aziendale:

tecnologia & idee per l'architettura

In tre stabilimenti, strategicamente posizionati nel nord, centro e sud Italia, i maestri carpentieri di Guerrasio, partendo dai coils di lamiera metallica e con il supporto di sistemi e macchine a controllo numerico per la presso piegatura, lo stampaggio, il taglio laser e la verniciatura a polvere, realizzano profilati metallici per il gesso rivestito, profilati metallici flessibili brevettati (con il marchio VERTEBRA®), sistemi di controsoffitti metallici integrati in pannelli, doghe o grigliati per l'edilizia civile e religiosa, per l'arredo navale e per il settore ospedaliero e quello penitenziario.

Grazie ai nuovi brevetti, ed ai premi conquistati nel tempo, oggi la solida reputazione acquisita nel corso degli anni assicura la presenza dei prodotti Guerrasio nelle più importanti opere architettoniche, come nel Museo Guggenheim a Bilbao di Frank O. Gehry o nella stazione dell'alta velocità a Napoli di Zaha Hadid, eccezionali simboli dell'architettura contemporanea.

DESCRIZIONE GENERALE MATERIALE UTILIZZATO

I profilati sono realizzati con acciaio al carbonio tipo DX51D Z100, zincato a caldo con procedimento in continuo, avente un carico di snervamento superiore a 280N/mm^2 e definito dalla normativa europea EN 10346 con rivestimento di zinco di 100g/m^2 (a richiesta grammatura superiore). La superificie di tutti i profili è inoltre protetta mediante passivazione chimica all'acido cromico. Le tolleranze sugli spessori sono definite dalla normativa di riferimento EN 10143.

DESCRIZIONE DI ALTRI RIVESTIMENTI

ZINCO-ALLUMINIO TIPO DX51D+AZ**:** questa combinazione attribuisce ai profili un'eccellente resistenza alla corrosione, superiore a quella dei profili in acciaio zincato, che li rende idonei sia a uso interno che esterno.

ZINCO-MAGNESIO TIPO DX51D+ZM**:** Questo tipo di rivestimento offre ai profili uno straordinario grado di protezione anticorrosione sulla superficie e auto-cicatrizzante sui bordi tagliati che li rende idonei anche negli ambienti più ostili.

RIFERIMENTI NORMATIVI PROFILATI PER CARTONGESSO

- Marcatura CE sul prodotto secondo la norma Europea EN 14195 e EN 13964 (resistenze meccaniche a flessione prodotti da soffitto). Profilati metallici prodotti anche in normativa DIN 18182-1
- Prodotto costruito in acciaio zincato a norma EN 10143 e EN 10346

RIFERIMENTI NORMATIVI PARASPIGOLO

- Marcatura CE sul prodotto secondo la norma Europea EN 14195 e EN 14353 (assenza di deformazioni permanenti o fratture in seguito a prove di flessione).
- Prodotto costruito in acciaio zincato a norma EN 10143 e EN 10346

MARCATURA CE

I prodotti elencati in questo catalogo sono destinati per l'impiego all'interno di edifici. Ogni prodotto è provvisto di Dichiarazione di Prestazione (DOP). Reazione al fuoco: classe A1 / Durabilità: classe B (Componenti dell'edificio esposti a un'umidità relativa variabile fino al 90% e a temperature variabili fino a 30 °C ma senza agenti inquinanti corrosivi, eccetto i prodotti in classe C5-M).

LE CERTIFICAZIONI

La continua ricerca della qualità, del rispetto dell'ambiente, della soddisfazione del cliente e del personale, sono testimoniate dalle certificazioni ottenute, sia per quanto riguarda i prodotti e i servizi che per i processi produttivi.

CERTYFIKAT **ISO 9001** | CERTYFIKAT **ISO 18001** | CERTYFIKAT **ISO 14001** | EN 14195 EN 13964 EN 14353 | **LEED**

STOCCAGGIO DEI PRODOTTI

Immagazzinare i pacchi in luoghi coperti con un'atmosfera relativamente secca e ad una temperatura il più costante possibile, al fine di evitare fenomeni di condensa che possono ridurre lo strato di passivazione a protezione della superficie zincata. Nell'eventuale immagazzinamento esterno (sconsigliato), utilizzare una copertura che assicuri perfettamente la protezione del materiale contro le intemperie (pioggia, nebbia, neve), avendo cura di porre i pacchi leggermente inclinati. Questa copertura deve comunque essere tale da consentire un'adeguata areazione (non mettendo a contatto diretto le due superfici), in modo che l'umidità non si depositi e crei fenomeni di condensa.

Guida flessibile Vertebra®:
la prima, la migliore

Siamo stati i primi. Quasi trent'anni fa abbiamo inventato e brevettato un profilo che ha cambiato completamente il modo di pensare e realizzare le strutture di cartongesso.

La possibilità di creare facilmente pareti curve ha permesso ai progettisti di liberare la loro creatività, di frantumare la "scatola" edilizia, plasmando lo spazio secondo geometrie nuove prima impossibili.

Come nel museo Guggenheim di Bilbao, dove Frank O. Gehry ha lasciato fluire liberamente gli spazi architettonici interni creando un unico, favoloso, continuum spaziale. Grazie alla guida flessibile Vertebra®.

E da quel momento non abbiamo mai smesso di progettare nuovi sistemi per il gesso rivestito.

Piccoli e grandi cambiamenti che hanno reso più semplice, oppure più veloce, o anche semplicemente possibile, la realizzazione di strutture in gesso rivestito prima estremamente complicate se non addirittura impossibili.

Siamo stati i primi e, ancora oggi, dopo trent'anni di innovazione, siamo orgogliosi di produrre **i migliori profili** per la realizzazione di strutture in gesso rivestito.

Antonio Guerrasio

Vertebra® PallBox

Da oggi puoi trasportare la tua VERTEBRA® in comode scatole!

Grazie al nuovo rivoluzionario brevetto la nuova confezione VERTEBRA® in cartone rappresenta il massimo della flessibilità e dell'utilizzo: basta aprire la scatola per prelevare, tagliare ed utilizzare solo le quantità necessarie alle applicazioni desiderate, senza sprechi e con la possibilità di stoccare in un modo ordinato e sicuro una grande quantità di profilo curvo.

Adesso, con il PallBox, puoi realizzare la tua curva e ridurre gli sprechi di profilo.

Con il nuovo rivoluzionario PALLBOX puoi unire le esigenze di spazio a quelle di trasporto per tutta la gamma **VERTEBRA®**.

	Profilo						Scatola						PallBox					
	Codice	Altezza mm	Base mm	Lunghezza m	Peso kg/m	Spessore mm	Rotoli per scatola	Totale metri per scatola	Peso scatola kg	Dimensioni scatola mm A	B	C	Scatole per PallBox	Totale metri per PallBox	Peso PallBox kg	Dimensioni PallBox mm B	H	L
GV30	GV30.060.SCA	30	30	18	0,408	0,6	2	36	16	1150	720	60	13	468	223	1200	780	1120
GV50	GV50.060.SCA	32	50	20	0,533	0,6	1	20	12	1150	720	60	14	280	193	1200	780	1120
GV55	GV55.060.SCA	32	55	3	0,557	0,6	6	18	12	1150	720	60	14	252	193	1200	780	1120
GV75	GV75.060.SCA	32	75	20	0,662	0,6	1	20	14	1150	720	90	10	200	155	1200	780	1120
GV100	GV100.060.SCA	32	100	3	0,768	0,6	6	18	16	1150	720	90	9	162	186	1200	780	1120
VT50	VT50.060.SCA	52	58	3	0,600	0,6	6	18	12	1150	720	60	14	252	193	1200	780	1120
VS30	VS30.060.SCA	76	30	3	0,662	0,6	6	18	12	1150	720	60	14	252	193	1200	780	1120
VS50	VS50.060.SCA	66	50	3	0,662	0,6	6	18	15	1150	720	60	14	252	225	1200	780	1120
VAF	VAF.060.SCA	62	40	3	0,480	0,6	6	18	10	1150	720	60	13	234	145	1200	780	1120

Il pallbox viene riposto su di un europallet, fissato con reggetta e protetto con film estensibile.
I profili VERTEBRA® Contenuti nei PallBox sono realizzati in Acciaio zincato DX51D con spessori 0,6 mm.

Profilo VARIANGOLO rigido

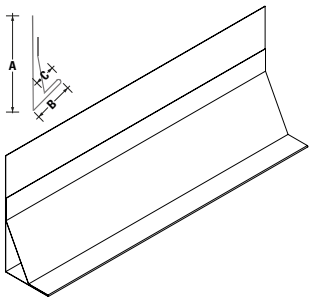

	Profilo						Pallet							
	Codice	Dimensioni mm A	B	C	Peso kg/m	Spessore mm	Confezioni per pallet	Profili per confezione	Profili per pallet	Totale metri per pallet	Peso per pallet kg	Dimensioni pallet cm B	H	L
VAR	VAR.040.150	105	45	20	0,768	0,4	24	10	240	360	315	71	40	150

Profilo rigido ad angolo variabile, indispensabile come perimetrale per volte a botte, per contropareti curve e per soffitti a falde inclinate. Realizzato in acciaio zincato DX51D nella lunghezza standard 1,5 m è imballato con due guide rigide G50 comprese nel prezzo.

Profilo PH / PH Special

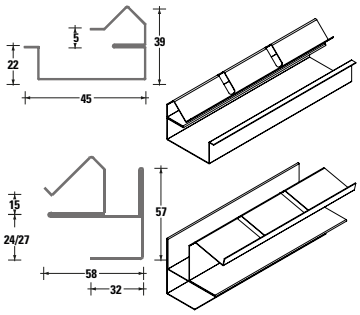

	Profilo						Pallet							
	Codice	Dimensioni mm A	B	C	Peso kg/m	Spessore mm	Confezioni per pallet	Profili per confezione	Profili per pallet	Totale metri per pallet	Peso per pallet kg	Dimensioni pallet cm B	H	L
PH	PH.060.200	vedi disegno			0,806	0,6	10	10	100	200	161	40	41	280
PH Special	PHSP.060.200	vedi disegno			1,402	0,6	-	10						

Profili brevettati come struttura per il rivestimento di travi e pilastri ad H (Profilo PH) e doppia H (Profilo PH Special). Realizzati in acciaio zincato DX51D.

Profilo angolare rivestito PARC

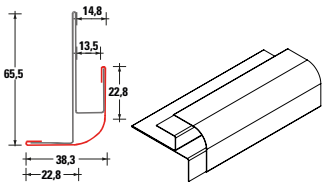

	Profilo						Pallet							
	Codice	Dimensioni mm A	B	C	Peso kg/m	Spessore mm	Confezioni per pallet	Profili per confezione	Profili per pallet	Totale metri per pallet	Peso per pallet kg	Dimensioni pallet cm B	H	L
PARC	PARC.A04.BD.300	vedi disegno			-	0,4								

Complesso angolare per realizzare spigoli curvi già preverniciati, composto da un profilo in acciaio zincato DX51D (spessore 0,6 mm) e un profilo di rivestimento ad infilare che può essere in acciaio zincato preverniciato oppure in alluminio preverniciato nello spessore di 0,4 o 0,5 mm.

Kit per porte a scomparsa KLIK

	KIT	Confezione					
	Codice	Profili per confezione	Totale metri per confezione	Peso per confezione kg	Dimensioni conf. cm B	H	L
KLIK	KLIK.KIT.300	17	50	36,011	11	11	300

Tipo	Pezzi	Lunghezza m
TMK	4	12,0
SP45/18	4	12,0
G100	2	6,0
G50	1	3,0
M99	2	6,0
M49/B	1	3,0
MNR	1	2,0
PRC	2	6,0
Accessori	2 carrelli con nasello	

Sistema completo per realizzare una parete cavedio per porte a scomparsa con altezza della porta fino a 2,80 m e larghezza fino a 1,20 m. Spessore della parete senza rivestimento 100 mm, spessore cavedio 52 mm.

Guida UNI

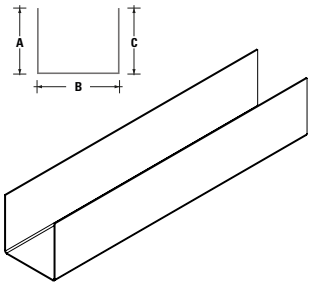

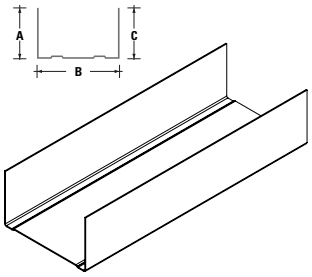

	Profilo						Pallet							
	Codice	Dimensioni mm A	B	C	Peso kg/m	Spessore mm	Confezioni per pallet	Profili per confezione	Profili per pallet	Totale metri per pallet	Peso per pallet kg	Dimensioni pallet cm B	H	L
G16	G16.060.300	27	16	27	0,374	0,6	16	16	256	768	288	59	19	300
G28	G28.060.300	27	28	27	0,384	0,6	28	8	224	672	257	46	29	300
G38	G38.060.300	30	38	30	0,456	0,6	28	12	336	1005	458	49	53	300
G50	G50.060.300	32	50	32	0,533	0,6	18	12	216	648	345	64	59	300
G55	G55.060.300	32	55	32	0,557	0,6	18	12	216	648	361	68	59	300
G75	G75.060.300	32	75	32	0,662	0,6	15	8	120	360	238	46	28	300
G100/6	G100.060.300	32	100	32	0,768	0,6	12	8	96	288	221	60	39	300
G100/8	G100.080.300	32	100	32	1,024	0,8	12	8	96	288	295	60	39	300

Profilo rigido con sezione ad U a lati uguali, utilizzato prevalentemente come guida per profili omega o montanti e come profilo perimetrale. Realizzato in acciaio zincato DX51D nelle lunghezze standard 3,0 m (cod. XXX.XXX.300) e 4,0 m (cod. XXX.XXX.400)

Guida a norma DIN

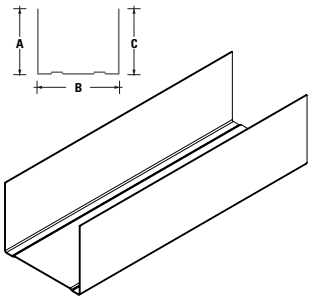

	Profilo						Pallet							
	Codice	Dimensioni mm A	B	C	Peso kg/m	Spessore mm	Confezioni per pallet	Profili per confezione	Profili per pallet	Totale metri per pallet	Peso per pallet kg	Dimensioni pallet cm B	H	L
G50A	G50A.060.300	40	50	40	0,600	0,6	20	12	240	720	432	64	59	300
G55A	G55A.060.300	40	55	40	0,624	0,6	20	12	240	720	456	68	59	300
G75A	G75A.060.300	40	75	40	0,720	0,6	15	8	120	360	259	76	32	300
G100A/6	G100A.060.300	40	100	40	0,840	0,6	12	8	96	288	242	60	40	300
G100A/8	G100A.080.300	40	100	40	1,120	0,8	12	8	96	288	323	60	40	300
G125A	G125A.060.300	40	125	40	0,960	0,6	10	8	80	240	230	75	46	300
G150A	G150A.060.300	40	150	40	1,079	0,6	25	4	100	300	325	75	54	300

Profilo rigido con sezione ad U a lati uguali, utilizzato prevalentemente come guida per montanti. Realizzato in acciaio zincato DX51D nelle lunghezze standard 3,0 m (cod. XXX.XXX.300) e 4,0 m (cod. XXX.XXX.400). Profilo a U a norma DIN 18 182.

Montante UNI

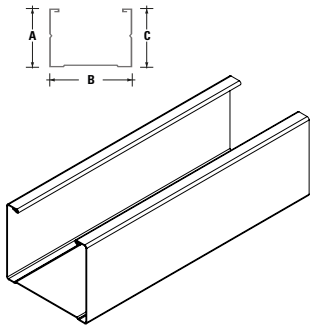

	Profilo						Pallet							
	Codice	Dimensioni mm A	B	C	Peso kg/m	Spessore mm	Confezioni per pallet	Profili per confezione	Profili per pallet	Totale metri per pallet	Peso per pallet kg	Dimensioni pallet cm B	H	L
M29	M29.060.300	30	29	30	0,456	0,6	20	16	320	960	599	48	50	300
M49	M49.060.300	44	49	46	0,720	0,6	12	12	144	432	311	68	36	300
M54	M54.060.300	44	54	46	0,744	0,6	12	12	144	432	321	75	36	300
M74	M74.060.300	44	74	46	0,840	0,6	15	8	120	360	302	80	36	300
M99/6	M99.060.300	44	99	46	0,960	0,6	12	8	96	288	276	63	36	300
M99/8	M99.080.300	44	99	46	1,280	0,8	16	4	64	192	246	63	36	300

Profilo rigido con sezione a C, utilizzato come montante innestato sulle guide a spalla standard.
Realizzato in acciaio zincato DX51D nelle lunghezze standard 3,0 m (cod. XXX.XXX.300) e 4,0 m (cod. XXX.XXX.400)

Montante a norma DIN

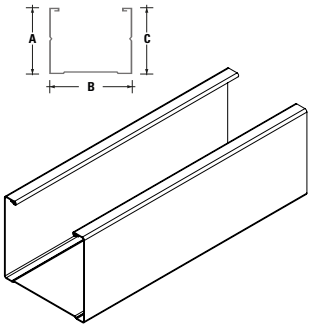

	Profilo						Pallet							
	Codice	Dimensioni mm A	B	C	Peso kg/m	Spessore mm	Confezioni per pallet	Profili per confezione	Profili per pallet	Totale metri per pallet	Peso per pallet kg	Dimensioni pallet cm B	H	L
M49A	M49A.060.300	48	49	50	0,758	0,6	12	12	144	432	328	66	38	300
M54A	M54A.060.300	48	54	50	0,782	0,6	12	12	144	432	338	56	50	300
M74A	M74A.060.300	48	74	50	0,878	0,6	15	8	120	360	316	49	60	300
M99A	M99A.060.300	48	99	50	0,998	0,6	12	8	96	288	288	63	48	300
M124A	M124A.060.300	48	124	50	1,118	0,6	10	8	80	240	268	52	50	300
M149A	M149A.060.300	48	149	50	1,238	0,6	25	4	100	300	373	78	57	300

Profilo rigido con sezione a C con spalla alta, utilizzato come montante innestato sulle guide a spalla alta. Realizzato in acciaio zincato DX51D nelle lunghezze standard 3,0 m (cod. XXX.XXX.300) e 4,0 m (cod. XXX.XXX.400)

Profilo a scatto SP

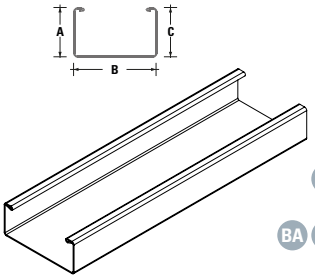

BORDO ARROTONDATO — BORDO SCHIACCIATO

		Profilo						Pallet							
		Codice	Dimensioni mm A	B	C	Peso kg/m	Spessore mm	Confezioni per pallet	Profili per confezione	Profili per pallet	Totale metri per pallet	Peso per pallet kg	Dimensioni pallet cm B	H	L
BA	SP 45/18	SP45/18.060.300	18	45	18	0,456	0,6	27	12	324	972	443	52	45	300
BA BS	SP 49/15	SP49/15.060.300	15	49	15	0,420	0,6	24	8	192	576	242	46	26	300
BA	SP 50/18	SP50/18.060.300	18	50	18	0,499	0,6	27	12	324	972	485	53	45	300
BA BS	SP 49/27	SP49/27.060.300	27	49	27	0,586	0,6	24	10	240	720	422	54	42	300

Profilo rigido con sezione a C con scatto, per controsoffitti e contropareti.
Realizzato in acciaio zincato DX51D nelle lunghezze standard 3,0 m (cod. XXX.XXX.300) e 4,0 m (cod. XXX.XXX.400)

Traversina a scatto TSP

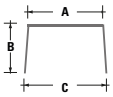

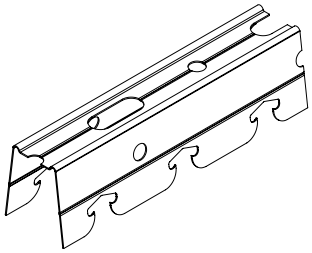

	Profilo						Pallet							
	Codice	Dimensioni mm A	B	C	Peso kg/m	Spessore mm	Confezioni per pallet	Profili per confezione	Profili per pallet	Totale metri per pallet	Peso per pallet kg	Dimensioni pallet cm B	H	L
TSP 45	TSP45.060.400	18	42	30	0,560	0,7	60	10	600	2400	1344	55	55	400
TSP 45/M	TSP45/M.060.400	42	30	47	0,480	0,6	40	nd	nd	3200	1536	nd	nd	400
TSP 45/F	TSP45/F.060.400	53	25	55	0,480	0,6	80	nd	nd	3200	1536	nd	nd	400
TSP 50	TSP50.060.400	26	40	40	0,616	0,7	25	10	250	1000	616	55	37	400

Traversina a scatto idonea per profili a C.
Realizzata in acciaio zincato DX51D nella lunghezza standard 4,0 m

Traversine speciali
TMK e TGFO

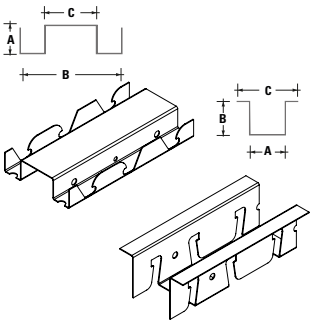

	Profilo						Pallet							
	Codice	Dimensioni mm A	B	C	Peso kg/m	Spessore mm	Confezioni per pallet	Profili per confezione	Profili per pallet	Totale metri per pallet	Peso per pallet kg	Dimensioni pallet cm B	H	L
TMK	TMK.080.300	22	80	40	1,011	0,8	15	8	120	360	364	49	45	300
TGFO	TGFO.080.300	45	45	75	1,024	0,8	24	10	240	720	737	59	65	300

Traversine a scatto complanari. La TMK consente di far scattare i profili SP 45/18 e può essere usata anche come montante per la parete cavedio del sistema KLIK. La TGFO consente di far scattare i profili GF 60/27.
Realizzate in acciaio zincato DX51D nella lunghezza standard 3,0 m

Profilo a scatto GF 60/27

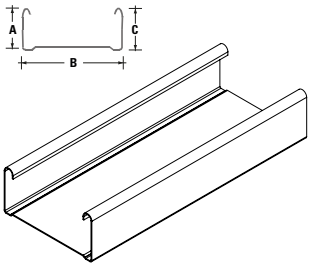

	Profilo						Pallet							
	Codice	Dimensioni mm A	B	C	Peso kg/m	Spessore mm	Confezioni per pallet	Profili per confezione	Profili per pallet	Totale metri per pallet	Peso per pallet kg	Dimensioni pallet cm B	H	L
GF 60/27	GF60/27.060.300	27	60	27	0,600	0,6	24	10	240	720	432	56	48	300

Profilo a scatto con base di 60 mm e altezza 27 mm, per controsoffitti e contropareti.
Realizzato in acciaio zincato DX51D nelle lunghezze standard 3,0 m (cod. XXX.XXX.300) e 4,0 m (cod. XXX.XXX.400)

Profilo ad omega

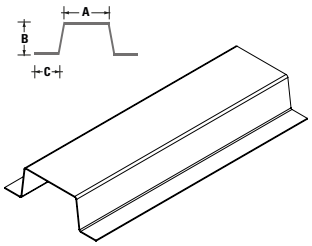

	Profilo						Pallet							
	Codice	Dimensioni mm A	B	C	Peso kg/m	Spessore mm	Confezioni per pallet	Profili per confezione	Profili per pallet	Totale metri per pallet	Peso per pallet kg	Dimensioni pallet cm B	H	L
SPO 36	SPO36.060.300	36	20	12	0,456	0,6	30	20	600	1800	820	41	50	300
SPO 40/B	SPO40/B.060.300	40	20	20	0,557	0,6	30	10	300	900	501	40	40	300
SPO 40/A	SPO40/A.060.300	40	36	15	0,662	0,6	32	10	320	960	636	55	46	300

Profilo ad omega per controsoffitti e contropareti.
Realizzato in acciaio zincato DX51D nelle lunghezze standard 3,0 m (cod. XXX.XXX.300) e 4,0 m (cod. XXX.XXX.400)

Profilo perimetrale a U

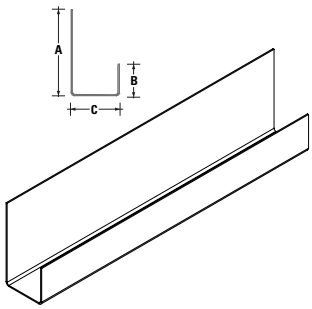

	Profilo						Pallet							
	Codice	Dimensioni mm A	B	C	Peso kg/m	Spessore mm	Confezioni per pallet	Profili per confezione	Profili per pallet	Totale metri per pallet	Peso per pallet kg	Dimensioni pallet cm B	H	L
SPU 20	SPU20.060.300	40	20	28	0,408	0,6	30	20	600	1800	734	60	49	300
PS 30	PS30.060.300	76	30	30	0,662	0,6	9	12	108	324	215	49	39	300
PS 40	PS40.060.300	71	40	25	0,662	0,6	9	12	108	324	215	46	48	300
PS 50	PS50.060.300	66	50	20	0,662	0,6	9	12	108	324	215	43	57	300

Profilo perimetrale a U asimmetrico.
Realizzato in acciaio zincato DX51D nelle lunghezze standard 3,0 m (cod. XXX.XXX.300) e 4,0 m (cod. XXX.XXX.400)

Profilo perimetrale a L

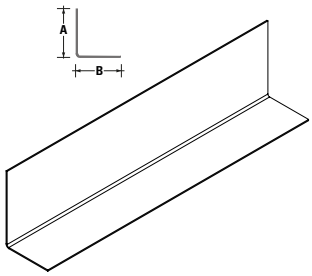

	Profilo						Pallet							
	Codice	Dimensioni mm A	B	C	Peso kg/m	Spessore mm	Confezioni per pallet	Profili per confezione	Profili per pallet	Totale metri per pallet	Peso per pallet kg	Dimensioni pallet cm B	H	L
SPL	SPL.060.300	38	24	-	0,298	0,6	50	20	1000	3000	893	46	34	300
SPL2	SPL2.060.300	31	31	-	0,298	0,6	50	20	1000	3000	893	46	34	300

Profilo perimetrale a L.
Realizzato in acciaio zincato DX51D nelle lunghezze standard 3,0 m (cod. XXX.XXX.300) e 4,0 m (cod. XXX.XXX.400)

Paraspigolo forato

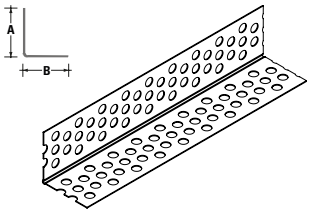

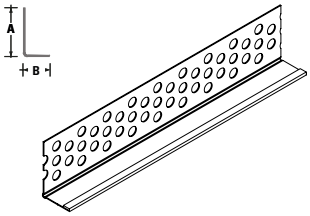

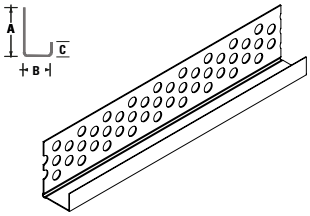

	Profilo						Pallet							
	Codice	Dimensioni mm A	B	C	Peso kg/m	Spessore mm	Confezioni per pallet	Profili per confezione	Profili per pallet	Totale metri per pallet	Peso per pallet kg	Dimensioni pallet cm B	H	L
SPFD/300	SPFD.30x30	30	30	-	0,240	0,5	25	40	1000	3000	240	35	20	280
PBFL/300	PBFL 2314Z5.3	23	14	-	0,240	0,5	35	20	700	2100	240	35	20	280
PBFC/300	PBFC 231510Z5.3	23	15	10	0,240	0,5	40	20	800	2400	240	35	20	280

Profilo perimetrale paraspigolo ad "L" forato idoneo per pareti e soffitti. Realizzato in acciaio zincato DX51D.

PTSP50

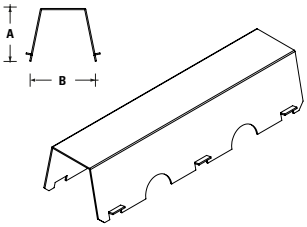

Confezione		
Codice	Pezzi	Peso kg
PTSP50	100	3,00

Prolunga per traversina TSP50, in acciaio zincato DX51D spessore 0,6 mm, lunghezza standard 120 mm.

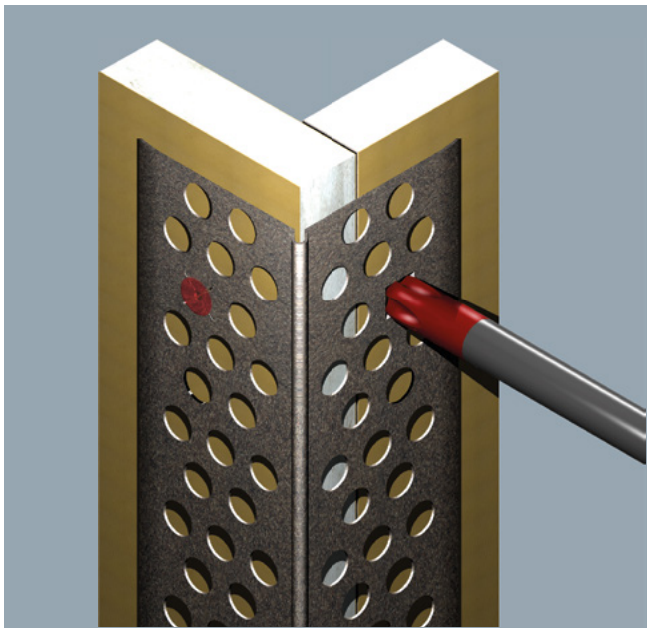

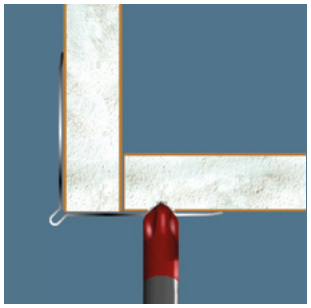

BREVETTO ★ PF PLUS ★ VERTEBRA® ANTONIO GUERRASIO SRL

Il paraspigolo brevettato PF PLUS

Grazie al paraspigolo brevettato da Antonio Guerrasio è possibile realizzare finiture rapide ed economiche. Le incisioni lungo tutto il profilo permettono, mediante la semplice pressione di un cacciavite o di una punta metallica, di aggrappare direttamente al pannello in gesso rivestito, senza necessità di utilizzare viti, con il vantaggio, oltre alla rapidità di fissaggio, di semplificare e ridurre la stuccatura successiva.

Sospensione SPP

Confezione		
Codice	Pezzi	Peso kg
SPP	60	1,92

Sospensione ed aggancio per profili SP 45/18 e SP 45/27 per controsoffitti e contropareti in cartongesso con foro per l'inserimento di barra filettata Ø6. Nel caso dei controsoffitti è dotata anche di asole per l'inserimento della molla MRU. Può essere usata anche come accessorio per controsoffitti metallici a struttura nascosta in mono e doppia orditura utilizzando il profilo SP 45/18 e i profili portanti PPN. Realizzata in acciaio zincato DX51D spessore 0,8 mm.

Sospensione STGF

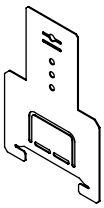

Confezione		
Codice	Pezzi	Peso kg
STGF	100	6,20

Sospensione per traversine complanari a scatto TGFO, predisposta con asole per l'inserimento della molla MRU ed aletta centrale per il bloccaggio e l'antisgancio dalla traversina. Realizzata in acciaio zincato DX51D spessore 1,0 mm

Sospensione SGF

Confezione		
Codice	Pezzi	Peso kg
SGF	100	4,60

Sospensione ed aggancio per profili GF60/27 predisposta con asole per l'inserimento della molla MRU; ha la caratteristica di essere antisgancio una volta che si inserisce e si solleva nel profilo GF 60/27. Realizzata in acciaio zincato DX51D spessore 0,8 mm

Sospensione SPMR

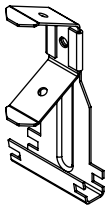

Confezione		
Codice	Pezzi	Peso kg
SPMR45	100	3,62
SPMR	100	3,62

SPMR 45: Sospensione con molla per profili SP 45/18 e SP 45/27
SPMR 50: Sospensione con molla per profili SP 50/18 e SP 50/27
Realizzate in acciaio zincato DX51D spessore 1,0 mm

AO 45

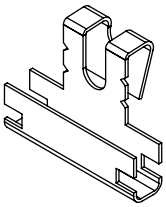

Confezione		
Codice	Pezzi	Peso kg
AO45/18-27	100	1,35

Aggancio ortogonale per profili SP 45/18 e SP 45/27.
Realizzato in acciaio zincato DX51D spessore 1,0 mm

AO50/18-AO49/27

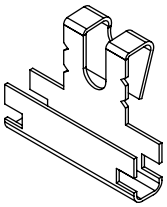

Confezione		
Codice	Pezzi	Peso kg
AO50/18-27	100	1,35

Aggancio ortogonale per profili SP 50/18 e SP 50/27.
Realizzato in acciaio zincato DX51D spessore 1,0 mm

Prolunga
PSP45/18-PSP45/27

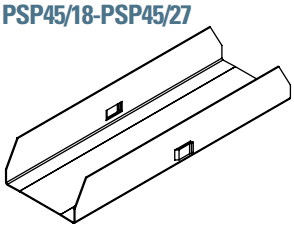

Confezione		
Codice	Pezzi	Peso kg
PSP45/18	100	4,20
PSP45/27	100	4,80

Prolunga per profili SP 45/18 (PSP45/18) e SP 45/27(PSP 45/27), in acciaio zincato DX51D spessore 0,6 mm, lunghezza standard 150 mm

Prolunga
PSP50/18-PSP49/27

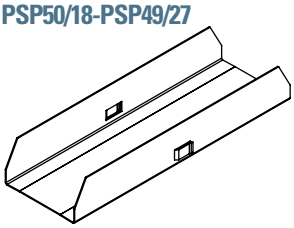

Confezione		
Codice	Pezzi	Peso kg
PSP50/18Z6	100	4,80
PSP49/27Z6	100	5,20

Aggancio ortogonale per profili SP 50/18 e SP 49/27.
Realizzato in acciaio zincato DX51D spessore 1,0 mm

Prolunga PGF

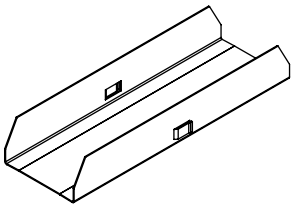

Confezione		
Codice	Pezzi	Peso kg
PGF	100	7,32

Prolunga per profili GF 60/27, in acciaio zincato DX51D spessore 0,6 mm, lunghezza standard 150 mm

Prolunga PSTP50

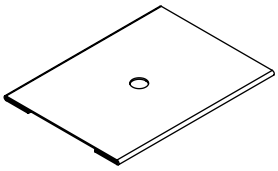

Confezione		
Codice	Pezzi	Peso kg
PST	100	6,20

Prolunga per traversine TGFO, in acciaio zincato DX51D spessore 0,8 mm, lunghezza standard 150 mm

Molla MR

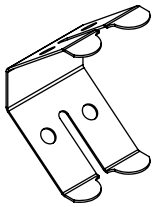

Confezione		
Codice	Pezzi	Peso kg
MR	100	1,20

Molla di regolazione con doppia aletta per tondini Ø4 mm, realizzata in acciaio speciale armonico nello spessore standard di 0,8 mm

Molla MRU

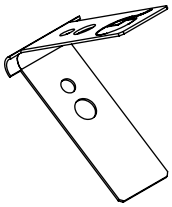

Confezione		
Codice	Pezzi	Peso kg
MRUF4/6	100	0,80

Molla di regolazione universale per tondino ø 4 mm e barra filettata ø 6mm. Trova impiego in tutte le sospensioni Guerrasio nelle quali la molla MRU si inserisce facilmente in apposite asole predisposte allo scopo. Realizzata in acciaio speciale armonico nello spessore standard di 0,7 mm

Tondino TFC

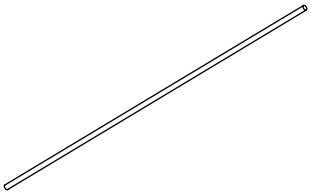

Confezione			
Codice	Pezzi	Lunghezza m/conf	Peso kg/conf
TFC04	100	200	16,40

Tondino a barre da 2,0 m con diametro con diametro da 4 mm. Realizzato in acciaio zincato

Tondino SG

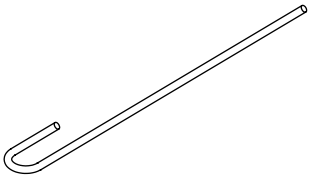

Confezione			
Codice	Pezzi	Lunghezza m/pezzo	Peso kg/conf.
SG30	50	0,30	1,40
SG60	50	0,60	2,80
SG90	50	0,90	3,75

Tondino di acciaio con una estremità ripiegata a gancio. Realizzato in acciaio zincato nel diametro standard: 4,0 mm

Barra asolata BA

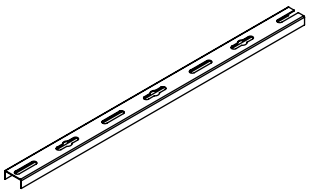

Confezione			
Codice	Pezzi	Lunghezza m/conf	Peso kg/conf
BA.Z8.300	10	30	6,00

Barra asolata per sospensioni rigide. Realizzata in acciaio zincato nello spessore di 0,8 mm e con lunghezza standard: 3,0 m.

Barra filettata

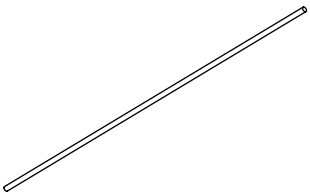

Confezione			
Codice	Pezzi	Lunghezza m/conf	Peso kg/conf
BFZM6	100	100	22,00

Barra filettata per sospensioni. Realizzata in acciaio zincato con diametro di 0,6 mm e con lunghezza standard: 1,0 m.

Kit antisismico G-Seismic®:
il primo, il migliore

G-SEISMIC è un kit universale, valido per tutte le tipologie di controsoffitto. Viene applicato sempre sul profilo portante e, con l'ausilio degli accessori perimetrali, risponde alle sollecitazioni di un sisma sussultorio e ondulatorio.

È composto da un elemento centrale di collegamento con la struttura portante, dai tiranti in diagonale con una inclinazione a 45° e da un puntone centrale che, con gli elementi di raccordo, (rondelle e molle di regolazione), permettono una semplice posa in opera ed una regolazione millimetrica del sistema. Il montaggio deve essere effettuato sempre sul profilo portante/primario ossia quel profilo che viene direttamente sospeso al solaio. I supporti dove la barra filettata viene inserita devono essere sempre rigidi e resistenti.

	Tipo	Dim. confezione mm			Peso kg
G-SEISMIC	Altezza sospensione 1050 mm	1690	140	140	11,00
	Altezza sospensione 2050 mm	1690	140	140	20,00

Contenuto confezione con altezza sospensione max 1050 mm

Elementi del sistema	pezzi	lunghezza mm
Gancio antisismico	6	-
Tubolare Elios Ø22 mm	6	900
Barra filettata Ø6 mm	6	1000
Tondino Ø4 mm con occhiello	24	1630
Molla MRU	24	-
Dado zigrinato Ø6 mm	24	-

Contenuto confezione con altezza sospensione 2050 mm

Elementi del sistema	pezzi	lunghezza mm
Gancio antisismico	6	-
Tubolare Elios Ø22 mm	6+6	900+1000
Barra filettata Ø6 mm	6	1000
Tondino Ø4 mm con occhiello	24	1630
Tondino Ø4 mm liscio	24	1630
Molla MRU	24	-
Dado zigrinato Ø6 mm	30	-
Prolunga tubolare Elios	6	-
Dado M5 + Perno M5x20	12+12	-
Dado prolungato Ø6 mm	6	-
Molla MR	24	-

PB201901 • R12 • 28/03/2024

ANTONIO GUERRASIO S.R.L.
Via Acquedotto 1
84086 Roccapiemonte (SA)
Telefono +39 081 931788
Fax +39 081 6200757
E-mail info@vertebra.com