DOGA **C**

PER INTERNI

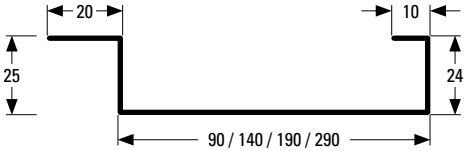

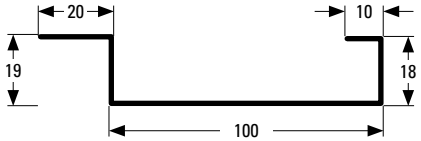

DOGA **C**

La nostra DOGA C è adatta soprattutto ad ambienti esteticamente lineari, grazie alla profilatura con spigoli vivi in ogni punto di aggancio alle traversine sospese, consente di verificare, a necessità, qualsiasi impianto posto al di sopra.
Questa particolarità, con stacco, dà la possibilità di creare uno scuretto evitando così fughe aperte.

Caratteristiche tecniche

Normativa Europea:	CE EN 13964	
Durabilità:	Classe B	
Resistenza al fuoco:	A1	
Assorbimento acustico:	EN ISO 354	
Colore standard:	Silver • Bianco • AISI Post-verniciato	
Finitura:	Liscia • Forata • Corrugata	
Materiale standard:	**Alluminio** (3000H46 / 1050AH) **Acciaio zincato** (DX51DZ)	
Spessore standard:	Alluminio 0,5 - 0,6 - 0,8 mm Acciaio 0,4 - 0,5 - 0,6 mm	
Dimensioni standard:	C100 C150 C200 C300	100x25 mm 150x25 mm 200x25 mm 300x25 mm

La finitura

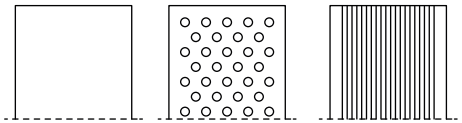

Liscia | Forata con TNT | Corrugata

Specifiche di capitolato per interni

Controsoffitto ispezionabile puntualmente composto da doghe con sezione a spigoli vivi con uno scuretto chiuso con larghezza 10mm e traversina portante sospesa al solaio. Il controsoffitto può essere anche senza scuretto, così le doghe sono accostate e non ispezionabili, oppure possono essere montate con lo scuretto chiuso ma non ispezionabili. Le doghe del tipo (**1**) hanno un passo di (**2**), un'altezza di 25mm e sono montate ad infilo sulla traversina portante tipo (**3**), sono ottenute per profilatura di nastro con spessore (**4**) e sono realizzate in lamierino di (**5**) pre-verniciato (**6**) o post-verniciato del colore a scelta della D.L. La doga può avere una superficie liscia, corrugata e forata tipo (**7**) e con l'applicazione del TNT e (**8**) garantisce un assorbimento ed un comfort acustico nell'ambiente. La traversina portante di tipo (**3**) è montata in opera con un passo di 1200mm, è sospesa al solaio mediante TFCØ4 ed una molla di regolazione in acciaio armonico. Il controsoffitto, può essere corredato di corpo illuminante integrato tipo Embaded che mantiene l'estetica della doga stessa e la finitura perimetrale del controsoffitto sarà realizzata con profili con sezione a (**9**) con la medesima finitura delle doghe. Nelle costruzioni in cui è richiesta una prestazione antisismica, il sistema è integrabile con un kit tipo G-SEISMIC, applicato sulla traversina portante e sui perimetrali, la cui quantità è proporzionata al peso del controsoffitto, alle caratteristiche dell'edificio e alla zona sismica. Il processo produttivo degli elementi del controsoffitto è monitorato in base alla normativa EN ISO 9001 e 14001, gli elementi marcati CE in base al CPD96/98/CE ed EN13964, certificati D.O.P in base al R:E: 305/2001. Altresì la lamiera ha una classe di reazione al fuoco A1 come da D.M. del 15/03/2005.

(**1**) C100/C150/C200/C300 • (**2**) 100/150/200/300 • (**3**) TR1/TRO • (**4**) 0,4/0,5/0,6/0,8 • (**5**) Alluminio/acciaio zincato • (**6**) Silver/Bianco /AISI • (**7**) FD1530 (vedi pag. 81) • (**8**) Poliestere/ lana di roccia/ lana di vetro • (**9**) L, Doppia L/C • (**10**) Plafoniera

Incidenza doghe e traversine idonee

Tipo doga	Passo con scuretto	Passo senza scuretto	Doghe m/m² senza scuretto	Doghe m/m² con scuretto	Traversina idonea	Traversina appoggio	Traversina m/m²	Sospensioni pz/m²
C100	100	90	10,0	11,1	TR1 - TRO	TR6	0,83	0,70
C150	150	140	6,6	7,15	TRO	TR6	0,83	0,70
C200	200	190	5,0	5,26	TR1 - TRO	TR6	0,83	0,70
C300	300	290	3,3	3,45	TR1 - TRO	TR6	0,83	0,70
C100.B	-	100	10,0	-	TRO	TR6	0,83	0,70

Interassi e sbalzi massimi consigliati

	A	B	C	D
Con isolante*	1200	1100	700	500
Senza isolante	1200	1200	800	800

* materassino fonoassorbente in lana di vetro da 3 cm di spessore

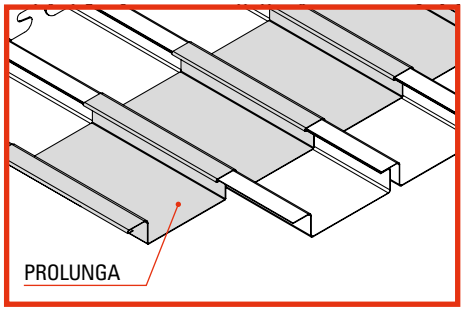

Doga C200 su traversina TRO

Montaggio ad infilo
con e senza scuretto

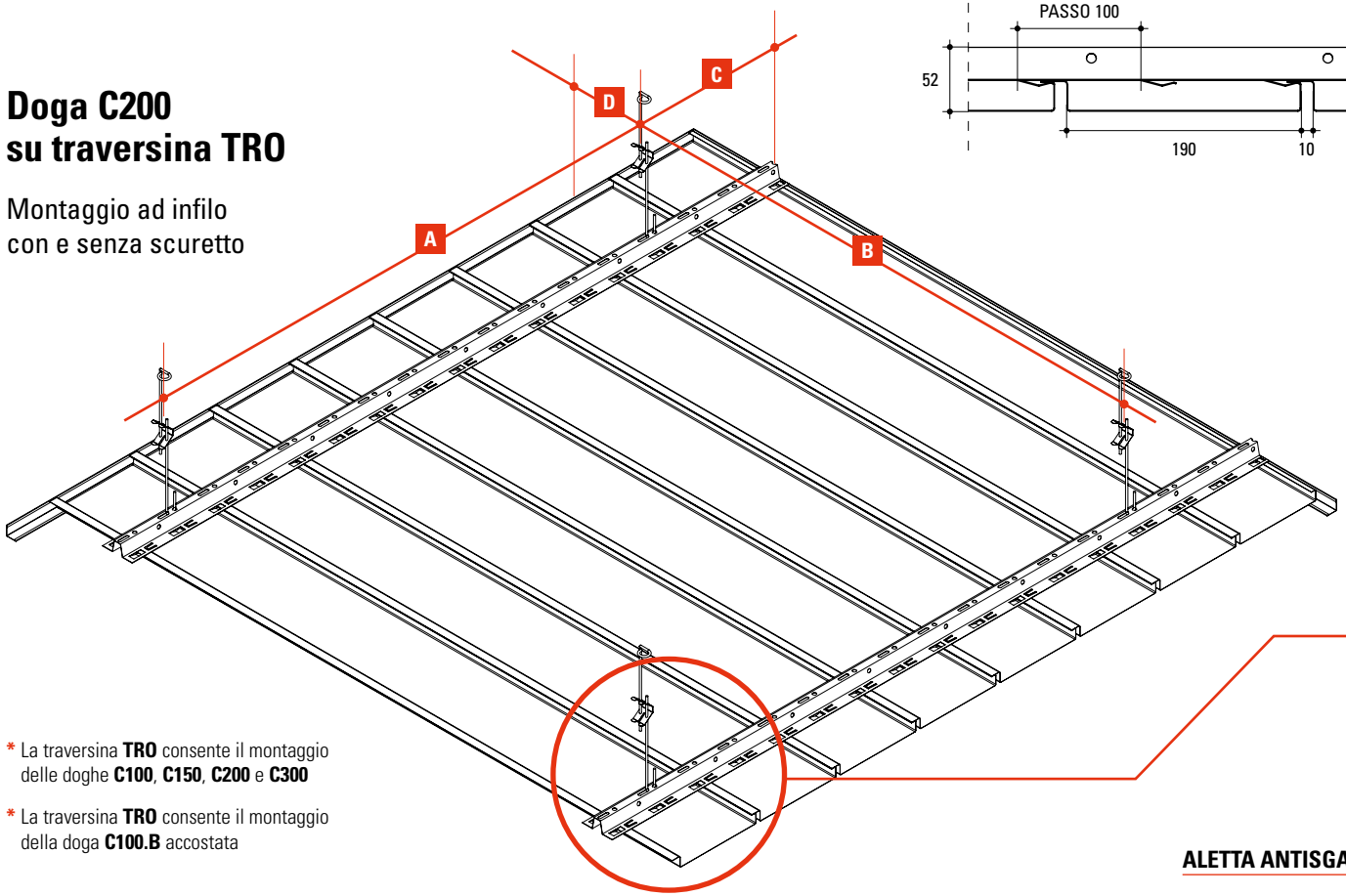

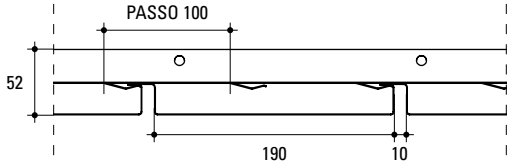

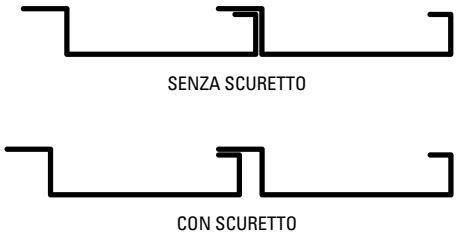

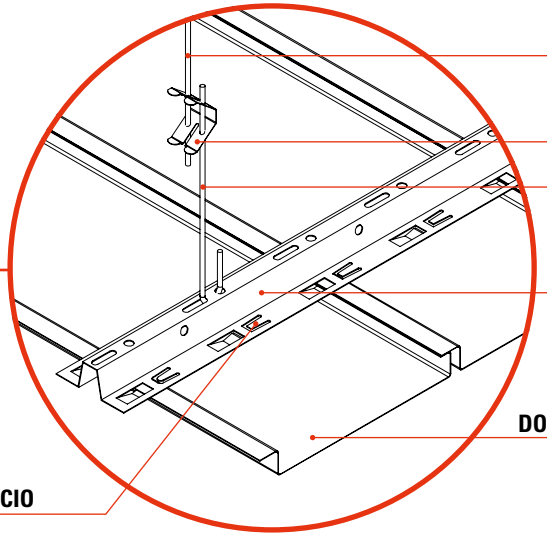

* La traversina **TRO** consente il montaggio delle doghe **C100**, **C150**, **C200** e **C300**

* La traversina **TRO** consente il montaggio della doga **C100.B** accostata

Doga C100 su traversina TR1

Montaggio ad infilo

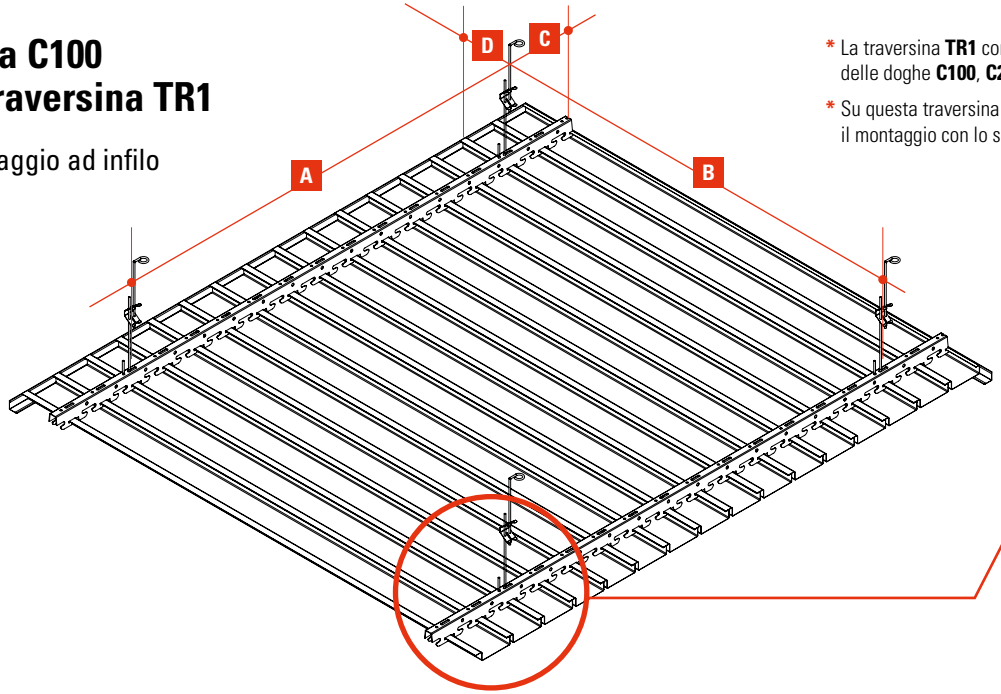

* La traversina **TR1** consente il montaggio delle doghe **C100**, **C200** e **C300**
* Su questa traversina è disponibile solo il montaggio con lo scuretto

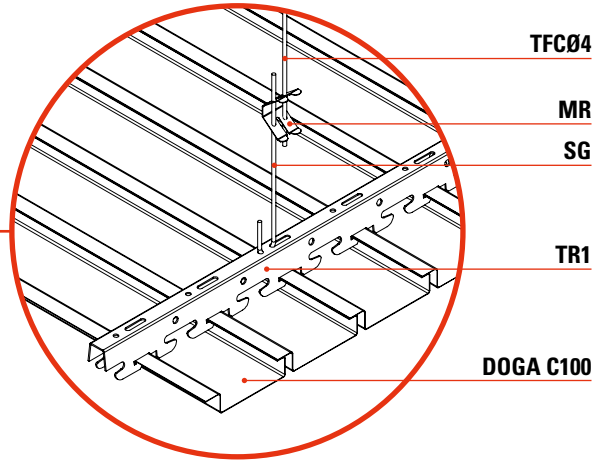

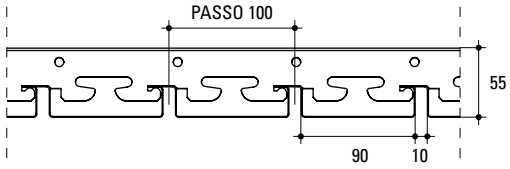

Doga C150 autoportante

Montaggio in appoggio senza scuretto

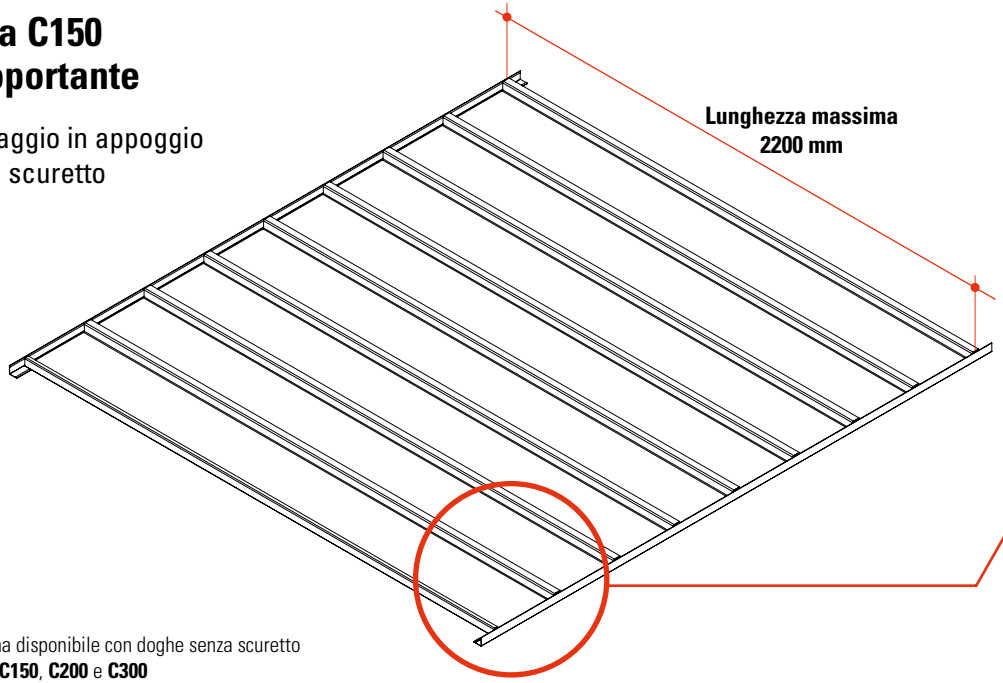
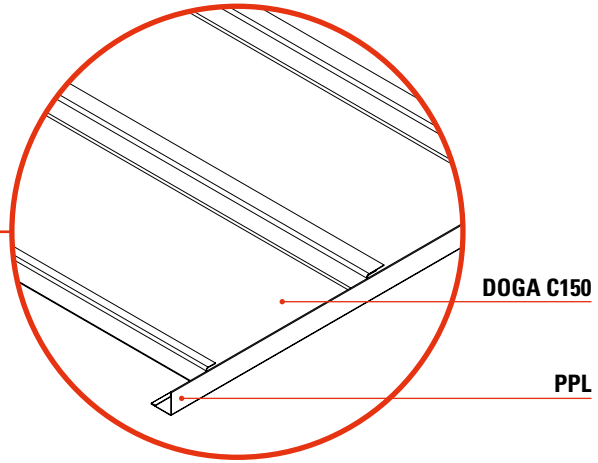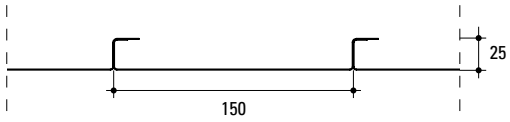
* Sistema disponibile con doghe senza scuretto **C100**, **C150**, **C200** e **C300**