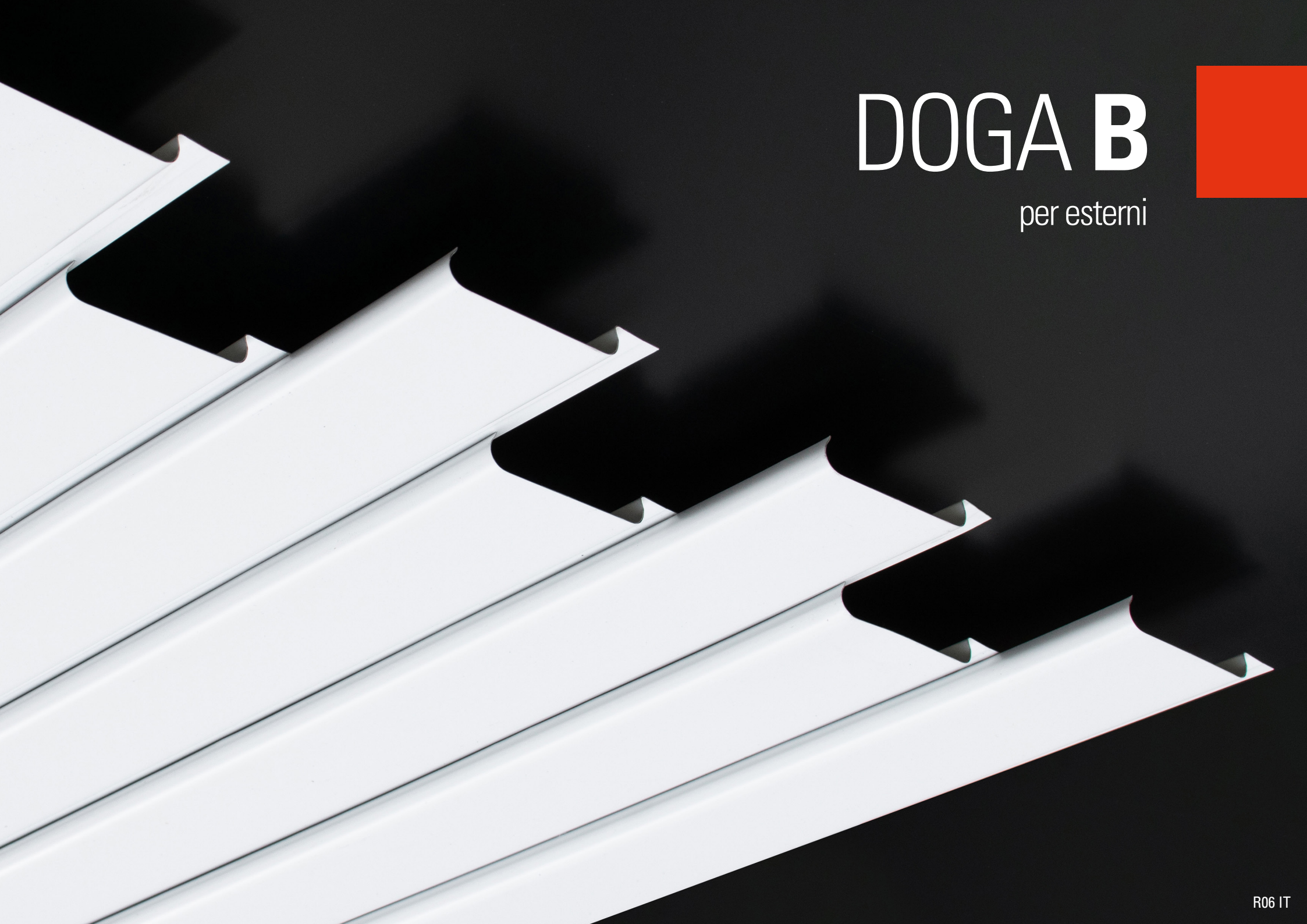

DOGA **B**

per esterni

R06 IT

PER ESTERNI

DOGA **B** per esterni

Doga lineare a bordi arrotondati, idonea per l'esterno e semplice da montare, realizzata in alluminio o acciaio, è idonea per controsoffittare pensiline o porticati.

Caratteristiche tecniche

Normativa Europea:	CE EN 13964	
Durabilità:	Classe B	
Resistenza al fuoco:	A1	
Assorbimento acustico:	EN ISO 354	
Colore standard:	Silver • Bianco • AISI Post-verniciato	
Finitura:	Liscia	
Materiale standard:	Alluminio (3000H46 / 1050AH) Acciaio zincato (DX51DZ)	
Spessore standard:	Alluminio 0,5 - 0,6 - 0,8 mm Acciaio 0,4 - 0,5 - 0,6 mm	
Dimensioni standard:	B100 B150 B200	100x18 mm 150x18 mm 200x18 mm

La finitura

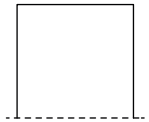

Liscia

Specifiche di capitolato per esterni

Controsoffitto lineare puntualmente ispezionabile e composto da doghe a bordi arrotondati, con scuretto chiuso di 15mm e traversina portante sospesa al solaio. Le doghe del tipo (**1**) hanno un passo di (**2**), un'altezza di 18mm e sono montate a scatto sulla traversina portante tipo TR3. Le doghe sono ottenute per profilatura di nastro con spessore (**3**) e sono realizzate in lamierino di (**4**) pre-verniciato (**5**) o post-verniciato con colore a scelta della D.L. La traversina portante di tipo TR3 è montata in opera con un passo di 900mm, è sospesa mediante un sistema rigido ed in funzione del ribassamento dal solaio è possibile utilizzare barre filettate da Ø6mm per ribassamenti fino a 300mm, barre asolate per ribassamenti fino a 1000mm, considerando la realizzazione di rinforzi diagonali, oppure per ribassamenti superiori è consigliabile l'utilizzo di profili rigidi oppure di un sistema opportunamente studiato per una corretta risposta all'azione del vento. La finitura a parete del controsoffitto è realizzata con profili a C, quando la doga ha un cambio di direzione, è possibile realizzare un rompitratta ad H, specialmente realizzato ed idoneo alla doga stessa. Il processo produttivo degli elementi del controsoffitto è monitorato in base alla normativa EN ISO 9001 e 14001, gli elementi marcati CE in base al CPD96/98/CE ed EN13964, certificati D.O.P in base al R:E: 305/2001. Altresì la lamiera ha una classe di reazione al fuoco A1 come da D.M. del 15/03/2005.

(**1**) 100/150 • (**2**) 100/150 • (**3**) 0,4/0,5/0,6/0,8 • (**4**) Alluminio/acciaio zincato • (**5**) Silver, Bianco, Aisi

Incidenza doghe e traversine idonee

Tipo doga	Passo	Doghe m/m²	Traversina idonea	Traversina m/m²	Sospensioni pz/m²
B100	100	10,0	TR3	1,00	1,11
B150	150	6,67	TR3	1,00	1,11
B200	200	5,0	TR3	1,00	1,11

Interassi e sbalzi massimi consigliati

	A	B	C	D
Con isolante*	800	800	300	300
Senza isolante	900	1000	400	400

* materassino fonoassorbente in lana di vetro, lana di roccia o poliestere da 3 cm di spessore

Doga B per esterni con sospensione rigida

Montaggio a scatto

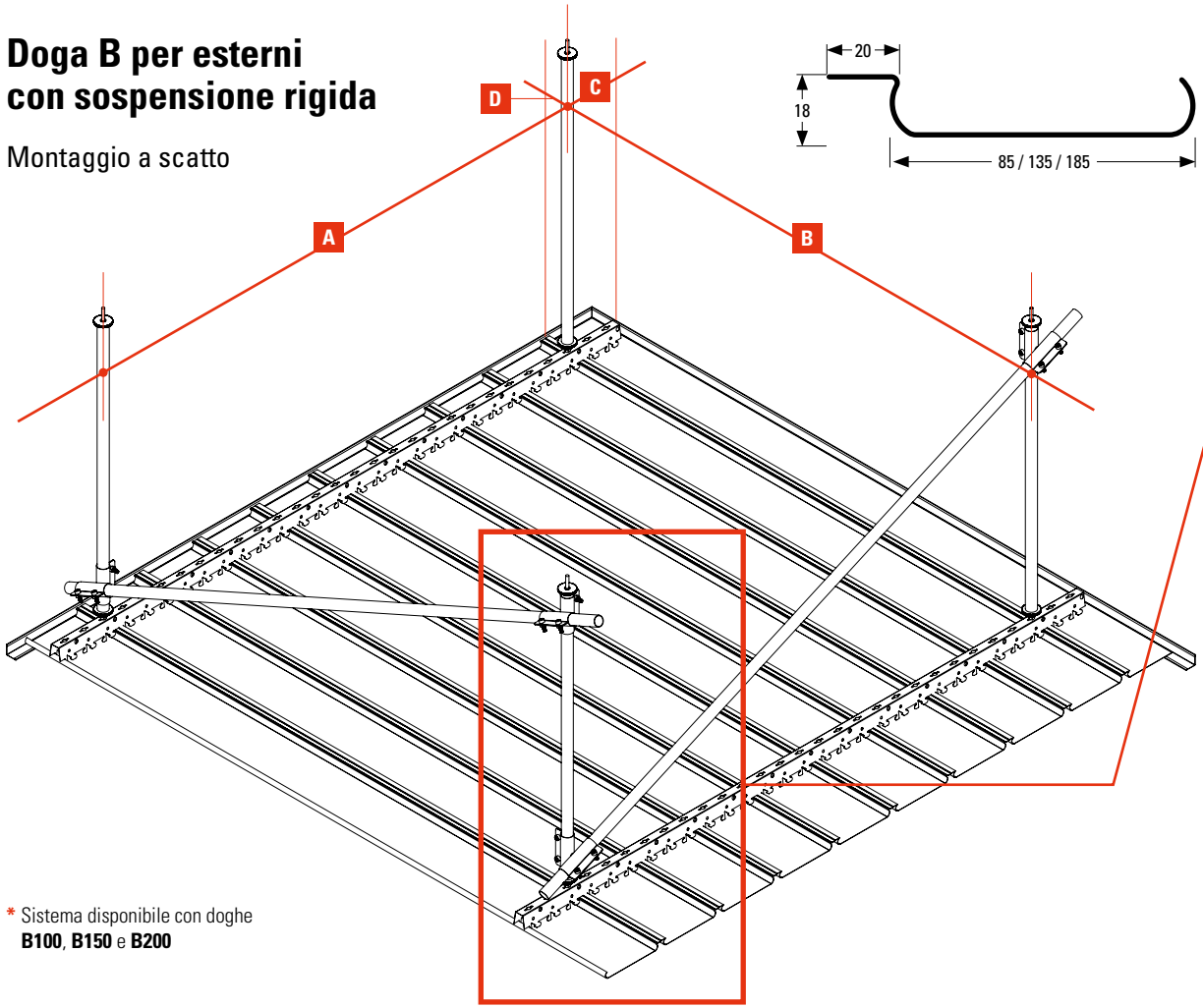

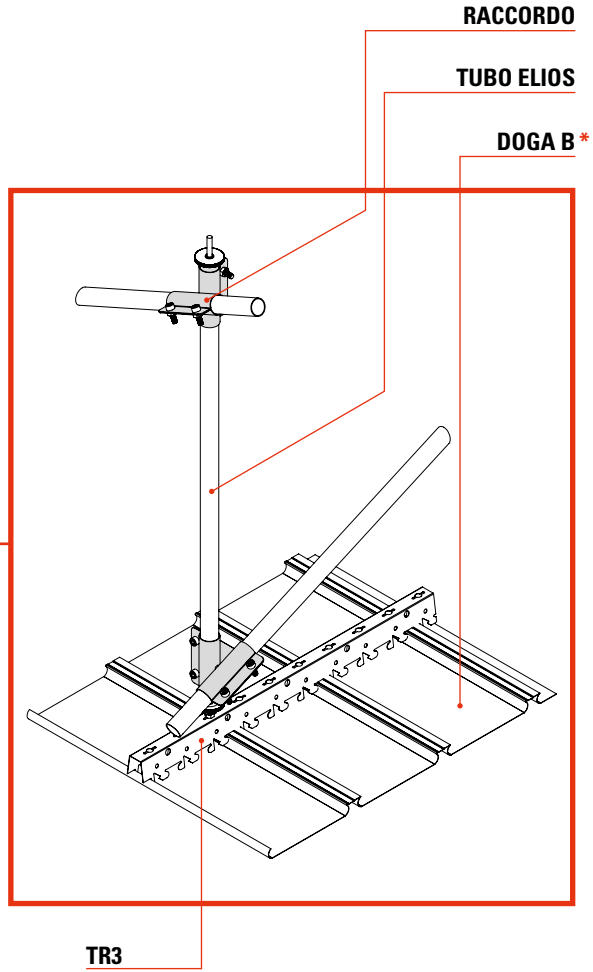

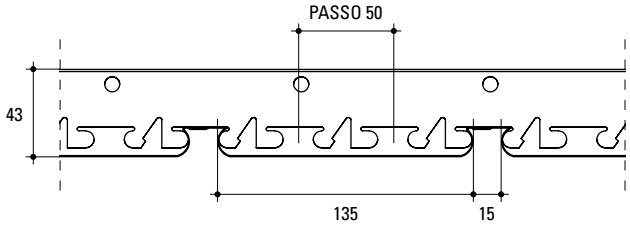

* Sistema disponibile con doghe **B100**, **B150** e **B200**