VERT BOX

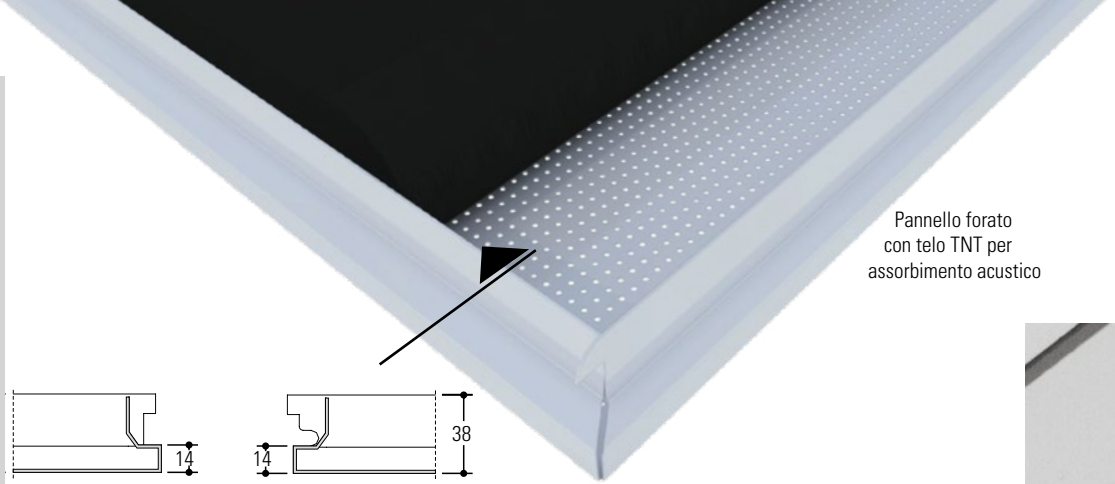

Bordo B

Bordo A

Moduli standard

Caratteristiche Tecniche

Normativa Europea:	CE - EN 13964
Durabilità:	Classe B
Resistenza al fuoco:	A1
Assorbimento acustico:	EN ISO 354
Colore standard:	Preverniciato Bianco DONN-WHITE • Silver • Alluminio a specchio Post verniciato cartella RAL - NCS - Sublimato
Materiale standard:	Alluminio (Lega 3000H46) Acciaio zincato (DX51DZ)
Spessore standard:	0,4 - 0,5 - 0,6 mm
Moduli standard:	600x600 mm bordo liscio 600x900 mm bordo liscio 600x1200 mm bordo liscio
Peso medio del sistema:	4-5 kg/mq

Finitura

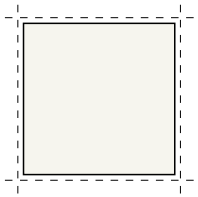

Pannello liscio

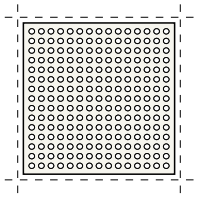

Pannello forato
con bordo liscio da 10 mm

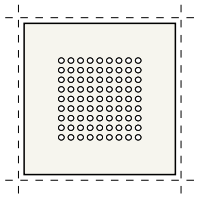

Pannello forato
con bordo liscio da 100 mm

VERT**BOX**

I moduli standard

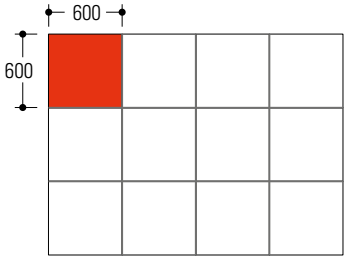

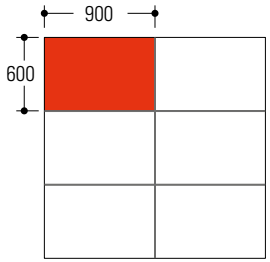

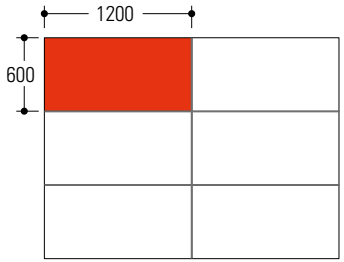

La finitura

TIPO PANNELLO

Pannello liscio

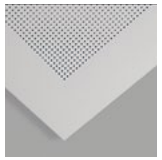

Pannello forato

Specifiche a pagina 68

COLORE PREVERNICIATO

Bianco

Silver

Alluminio a specchio

COLORE POST-VERNICIATO

RAL *NCS*

Il profilo di bordo

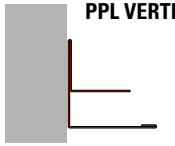

PPL VERTBOX

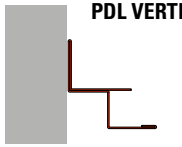

PDL VERTBOX

Specifiche a pagina 63

L'isolante acustico

Telo TNT

Fibra di poliestere

Lana minerale

Gli accessori

ILLUMINAZIONE

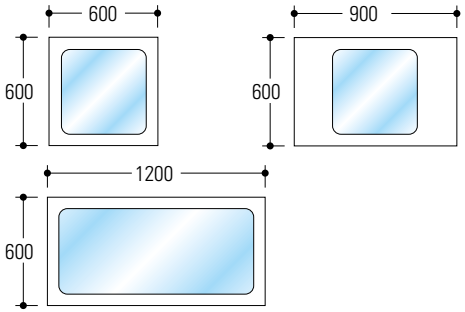

TRATTAMENTO AC

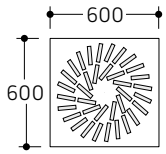

Guerrasio
VERTEBRA.com

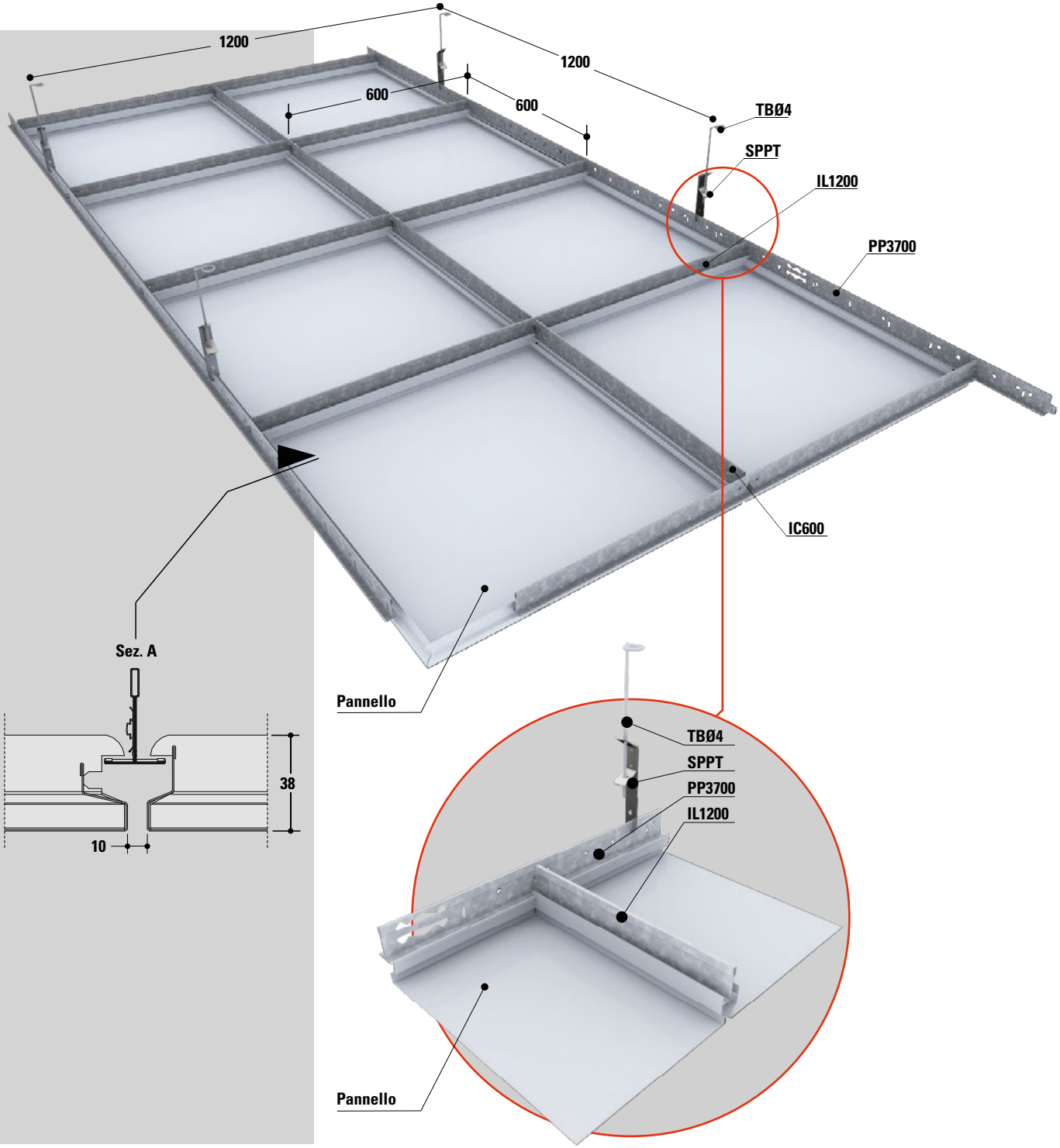

VOCE DI CAPITOLATO:

Controsoffitto modulare tipo VERT-BOX in doppia orditura complanare, con effetto scuretto ed ispezionabile puntualmente. Il controsoffitto è composto da un pannello metallico e da una sottostruttura che forma una griglia quadrata/rettangolare che è sospesa al solaio. Il pannello VERT-BOX è particolarmente indicato negli ambienti in cui bisogna recuperare il vecchio controsoffitto con pannelli in fibra, infatti è possibile inserirlo all'interno evitando lo smaltimento. La membrana è costituita da un pannello metallico **[1]** con dimensioni standard **[2]** e con uno spessore di **[3]**, ottenuto dallo stampaggio a freddo della lamiera che garantisce la perfetta forma geometrica. La membrana può avere una superficie liscia o forata **[4]** che, con l'applicazione del tnt e **[5]** garantiscono un assorbimento acustico. La sottostruttura a vista è formata da un profilo con sezione a "T" tipo **[6]**, composto da un PP3700, un IL1200 ed un IC600 che agganciati tra di loro formano una griglia e la finitura a vista è tipo **[7]**. Il profilo portante PP3700 è montato con un passo di 1200mm tramite degli accessori che sono distanziati con un passo di 1200mm. La finitura perimetrale può essere realizzata con profili standard **[8]** che nascondono il taglio del pannello, oppure con profili che consentono l'appoggio del pannello e la finitura su velette modulari in cartongesso.
Il processo produttivo degli elementi del controsoffitto è monitorato in base alla normativa EN ISO 9001 e 14001, gli elementi sono marcati CE in base al CPD 96/98/CE ed EN 13964, certificati D.O.P. in base al R.E. 305/2001. Altresì la lamiera ha una classe di reazione al fuoco A1 come da D.M. del 15/03/2005. Completano il sistema la sospensione antisismica realizzata con il kit G-Seismic e relativi accessori perimetrali (vedi catalogo G-Seismic).

ALTERNATIVE:
[1] alluminio, acciaio
[2] 600x600, 600x900 oppure 600x1200
[3] 0,4 – 0,5 – 0,6
[4] Foratura FD1530, FL 1530… (vedi pag 68)
[5] Pannello in: poliestere, lana di roccia o lana di vetro
[6] 24/38 oppure 15/38;
[7] Pre-verniciato oppure Post-verniciato
[8] PPC; PDL; PL50+MRDGA

Modulo 600 x 600 mm

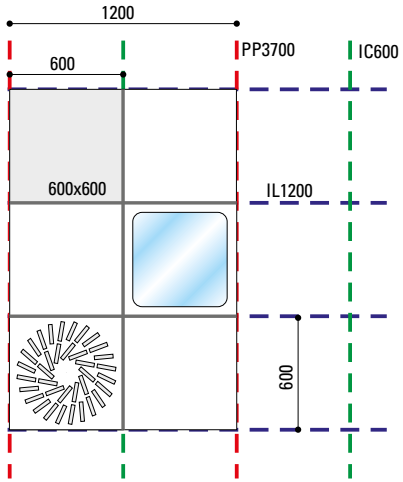

Incidenze teoriche

PP3700 *Profilo Portante*	0,83	m/mq
IL1200 *Intermedio lungo*	1,67	m/mq
IC600 *Intermedio corto*	0,83	m/mq
Pannello *600 x 600 mm*	2,78	pz/mq
SPPT *Sospensione*	0,70	pz/mq
TBØ4 *Tondino a barra*	0,70	pz/mq
TNT *Tessuto Soundtex*	2,78	pz/mq

Modulo 600 x 900 mm

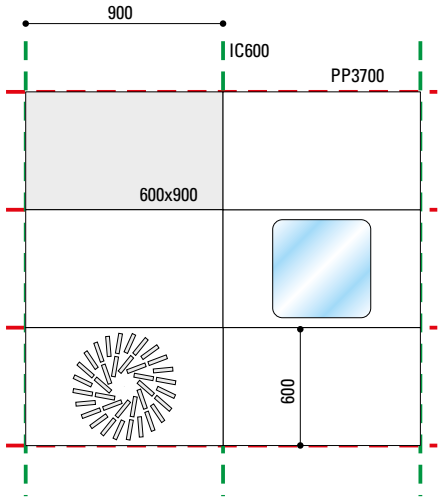

Incidenze teoriche

PP3700 *Profilo Portante*	1,67	m/mq
IC600 *Intermedio corto*	1,11	m/mq
Pannello *600 x 900 mm*	1,85	pz/mq
SPPT *Sospensione*	0,70	pz/mq
TBØ4 *Tondino a barra*	0,70	pz/mq
TNT *Tessuto Soundtex*	1,85	pz/mq

Modulo 600 x 1200 mm

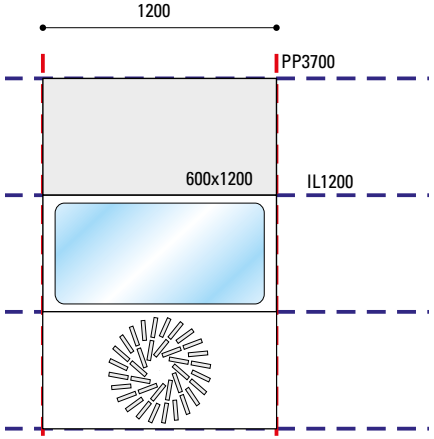

Incidenze teoriche

PP3700 *Profilo Portante*	0,83	m/mq
IL1200 *Intermedio lungo*	1,67	m/mq
Pannello *600 x 1200 mm*	1,39	pz/mq
SPPT *Sospensione*	0,70	pz/mq
TBØ4 *Tondino a barra*	0,70	pz/mq
TNT *Tessuto Soundtex*	1,39	pz/mq

Guerrasio
VERTEBRA.com

VERTBOX

I PROFILI PERIMETRALI DEDICATI

Profilo Perimetrale **PDL** VERT**BOX**

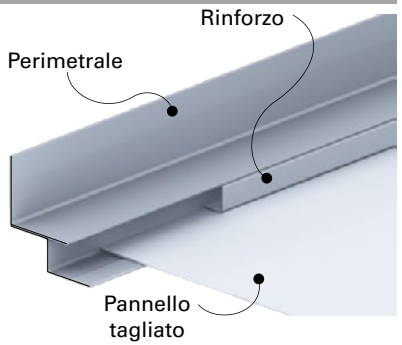

La finitura perimetrale che si crea con il profilo PDL VERTBOX è un gradevole effetto scuretto tra la parete ed il controsoffitto, donando all'ambiente una maggiore profondità.

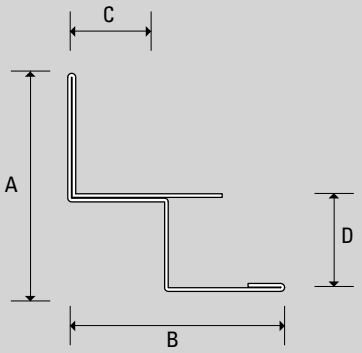

Materiale				Acciaio / Alluminio
Spessore				0,4 / 0,5 mm
Dimensioni	A	B	C	D
	50	35	16	30

Profilo Perimetrale **PPL** VERT**BOX**

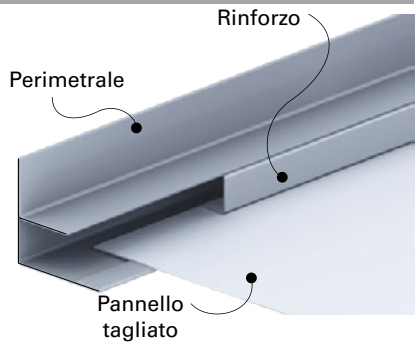

La soluzione proposta prevede un perimetrale ad F fissato a parete ed un profilo a C scatolare che va a creare una pressione sul pannello tagliato. Valido sia per controsoffitti interni che esterni.

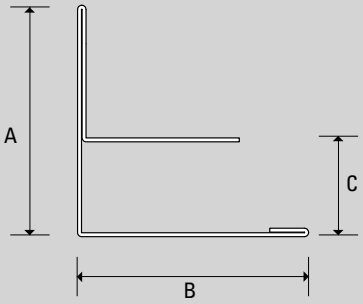

Materiale			Acciaio / Alluminio
Spessore			0,4 / 0,5 mm
Dimensioni	A	B	C
	50	35	30

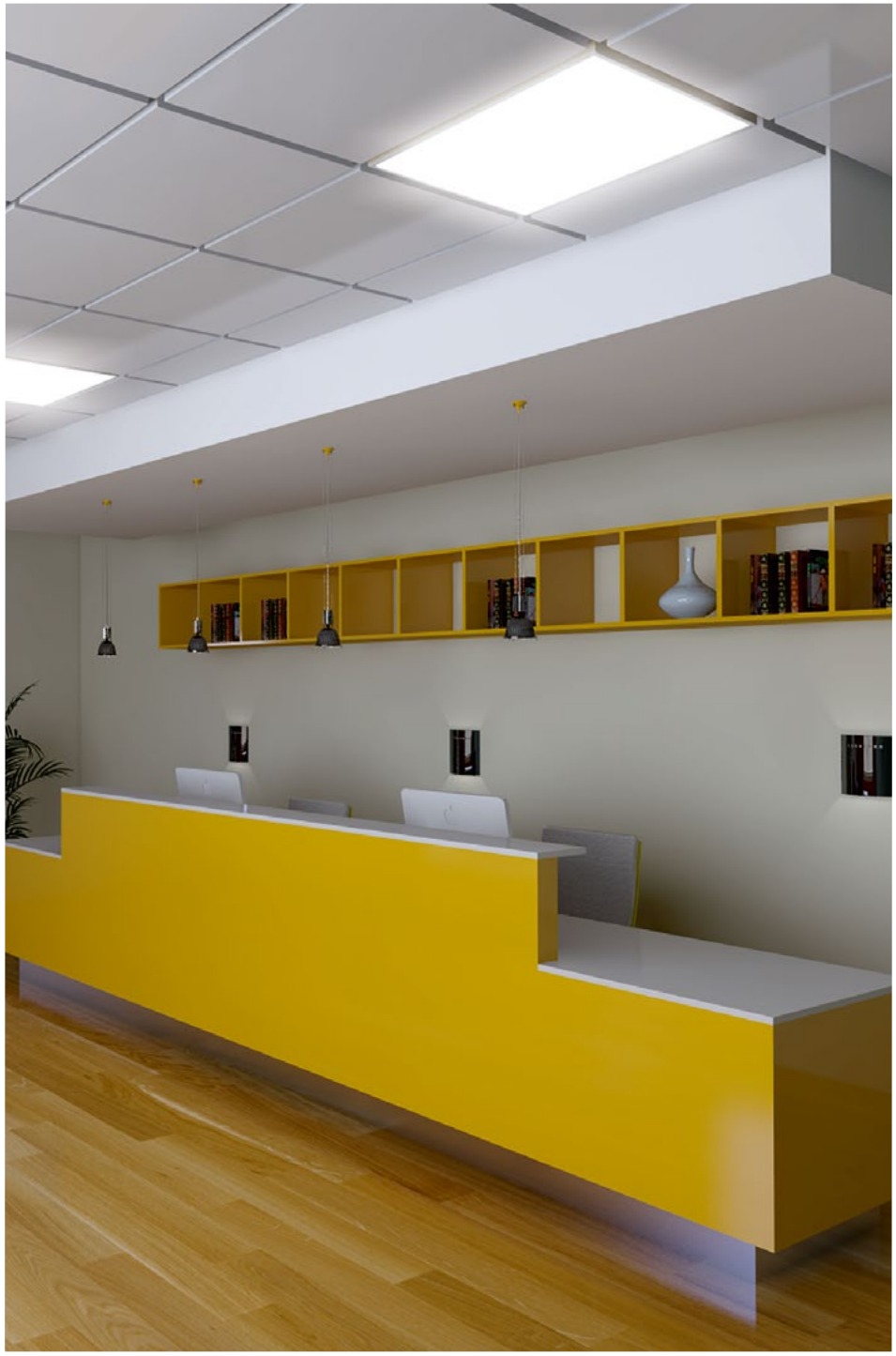

ILLUMINAZIONE LED

PANNELLO
La finitura del pannello può essere preverniciata o post-verniciata, in base al pannello del controsoffitto.

CORPO
Lamiera in alluminio con spessore 8/10, post- verniciata. L'apparecchio viene fornito completo di accessori per il fissaggio.

GRUPPO OTTICO
Resa cromatica Ra >90
Plexiglass LED ad alta trasmittanza luminosa.

CABLAGGIO / ELETTRONICA
Alimentazione 230/50Hz con cavetto di sezione 0.75 mm² e guaina di PVC-HT non propagante la fiamma secondo le norme CEI 20-35 e rispondente alle norme CEI 20.20 e CEI CENELEC HD 21.
Morsettiera automatica 2P+T o 4P+T, massima sezione dei cavi ammessa 2.5 mm².
Classe di isolamento I.
Adatto per essere installato su superfici normalmente infiammabili.
Alimentatore elettronico EEI=A2 220-240, 0/50-60Hz. fattore di potenza > 0.95.

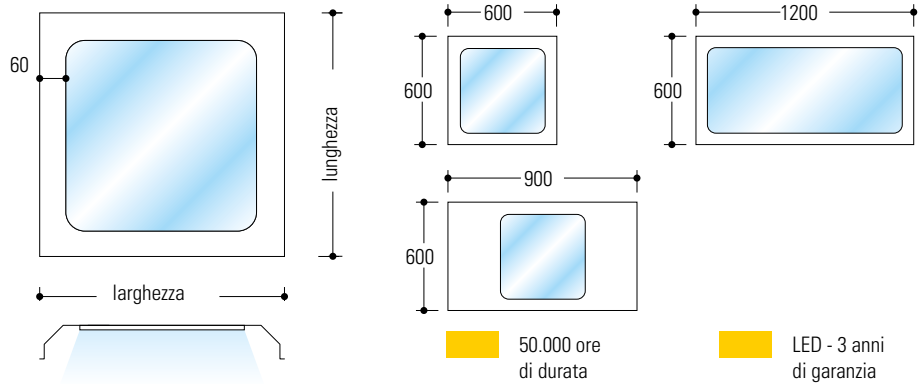

Prodotto marcato CE
Alimentazione 230v - 50hz
IP43 Grado di protezione
Riciclo e gestione del Raee
Illuminazione LED
RGB
Montaggio dal basso
Dimmerabilità
Emergenza 3h
Rifiuto speciale
Idoneo per l'installazione in controsoffitti isolati
Moduli LED non sostituibili dall'utilizzatore finale

N.B. le informazioni e le caratteristiche presenti in questa scheda non sono esaustive, si rimanda quindi alla scheda tecnica del prodotto

DIFFUSORI INTEGRATI PER A/C

PLENUM DI MANDATA

Plenum di mandata per modulo 600x600 mm realizzato in acciaio zincato post-verniciato, perfettamente integrabile al controsoffitto. Il diffusore è completo di filtro Hepa H14, serranda ed alette termoplastiche per la regolazione della mandata dell'aria.

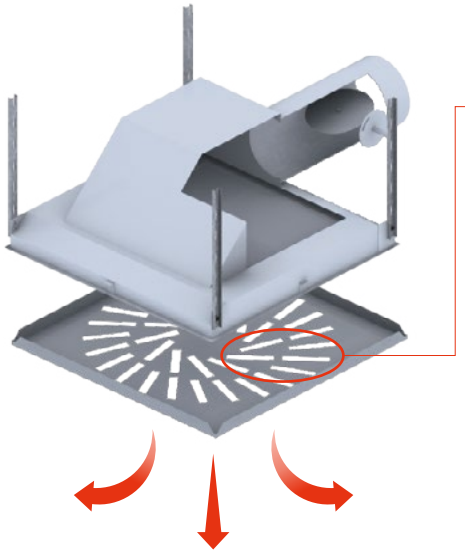

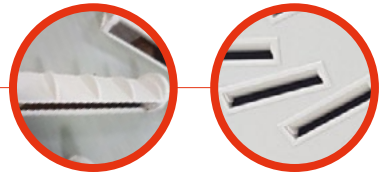

Vista dall'alto

Vista dal basso

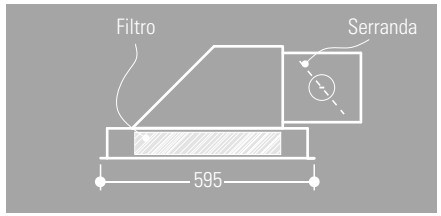

PLENUM DI RIPRESA

Plenum di ripresa per modulo 600x600 mm realizzato in acciaio zincato post-verniciato, perfettamente integrabile al controsoffitto.
Il diffusore è completo di feritoie con disposizione radiale, realizzate tagliando direttamente il pannello preverniciato o post-verniciato, come mostrato nel dettaglio.

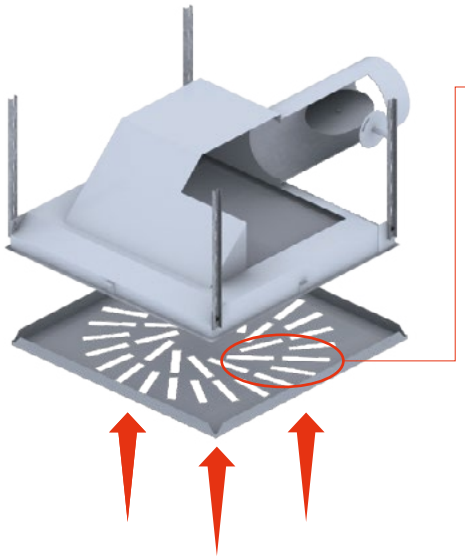

Vista dal basso

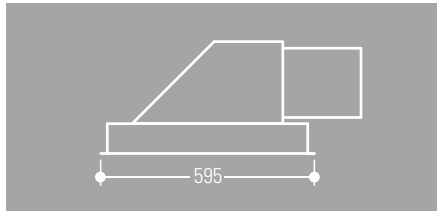

N.B.: Il plenum, montato in appoggio sulla struttura portante, deve essere sospeso in modo rigido con barre asolate. Lo schermo dovrà essere montato seguendo le stesse procedure di montaggio dei pannelli del controsoffitto.