

DOGA D

SPECIAL ACCOSTATA

Doga D

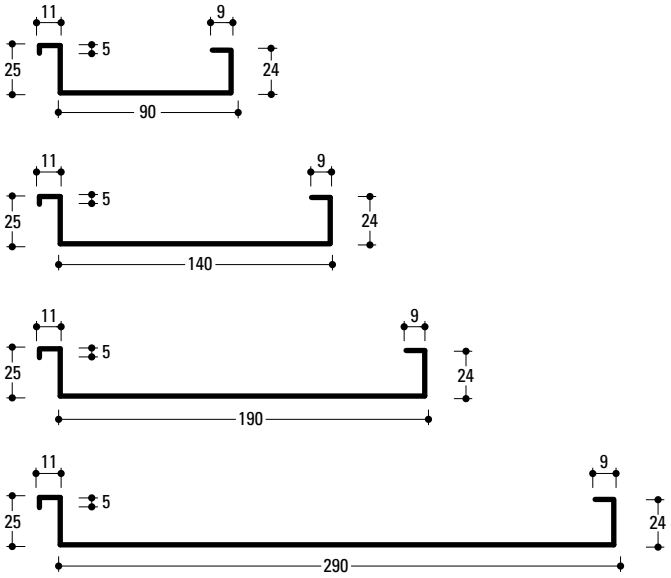

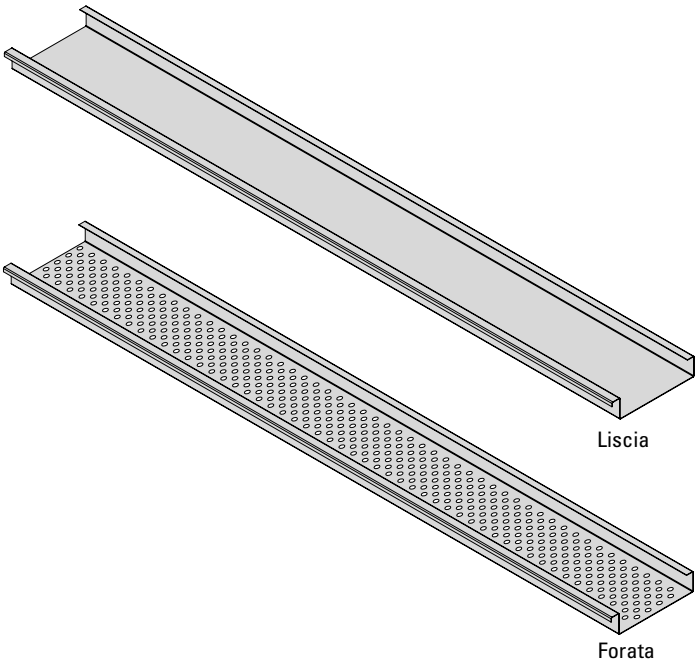

DESCRIZIONE

La Doga D crea un effetto estetico "listellare", con la sua configurazione autoportante si distingue per la sua versatilità ed adattabilità.

La sua geometria consente un aggancio tipo maschio/femmina e facilita la sua manutenzione, garantendo l'ispezionabilità puntuale. La doga D può essere montata anche tramite dei profili rompitratta.

CARATTERISTICHE TECNICHE

Normativa Europea:	CE EN 13964
Durabilità:	Classe B
Resistenza al fuoco:	A1
Assorbimento acustico:	EN ISO 354
Colore standard:	Silver • Bianco • AISI Post-verniciato
Finitura:	Liscia • Forata
Materiale standard:	Alluminio (3000H46 / 1050AH) Acciaio zincato (DX51DZ)
Spessore standard:	Alluminio 0,5 - 0,6 - 0,8 mm Acciaio 0,4 - 0,5 - 0,6 mm
Dimensioni standard:	D100 90x25 mm D150 140x25 mm D200 190x25 mm D300 290x25 mm
Peso medio dei sistemi	3,00 Kg / Mq - Alluminio 6,50 Kg / Mq - Acciaio

FINITURA

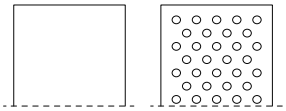

Liscia Forata con TNT

INDICAZIONI



PER INTERNI

APPLICAZIONI

La Doga di tipo "D" è possibile applicarla con traversino TR6 e PO accostata con montaggio ad infilo per la doga di tipo D SPECIAL o con scuretto chiuso di 10mm (sia per la doga D standard che D SPECIAL.



DOGA D SPECIAL SENZA SCURETTO

Come integrazione impiantistica è possibile realizzare delle forature (circolari o quadrate, con o senza risvolto) o delle "cover" per il montaggio del Plenum per A/C.

Foro rotondo

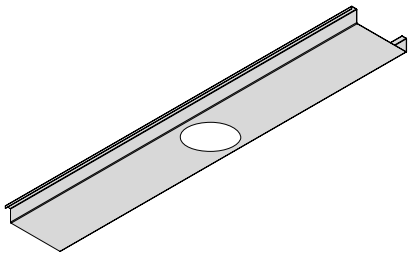

Foro squadrato con e senza risvolto

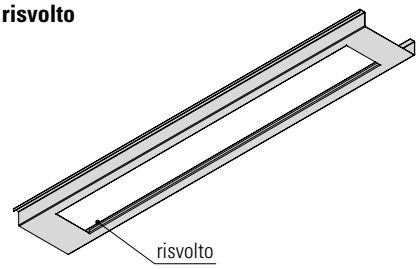

Cover Plenum per A/C

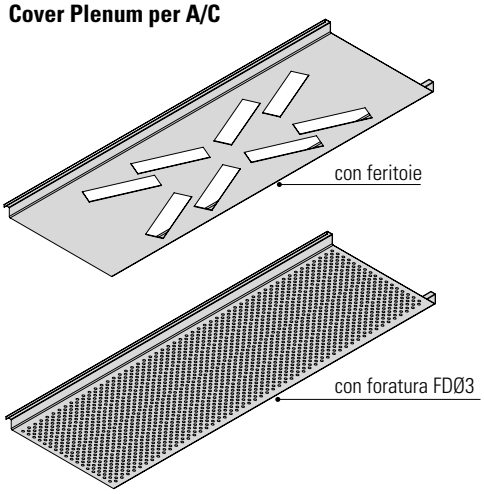

SOSPENSIONI

Il sistema con Doghe D supporta diversi tipi di sospensioni idonee al traversino TR6 e PO. Il montaggio delle sospensioni è semplice, intuitivo e pratico. Tutte hanno una regolazione millimetrica durante la posa. Il sistema finale risulta efficace e sicuro.

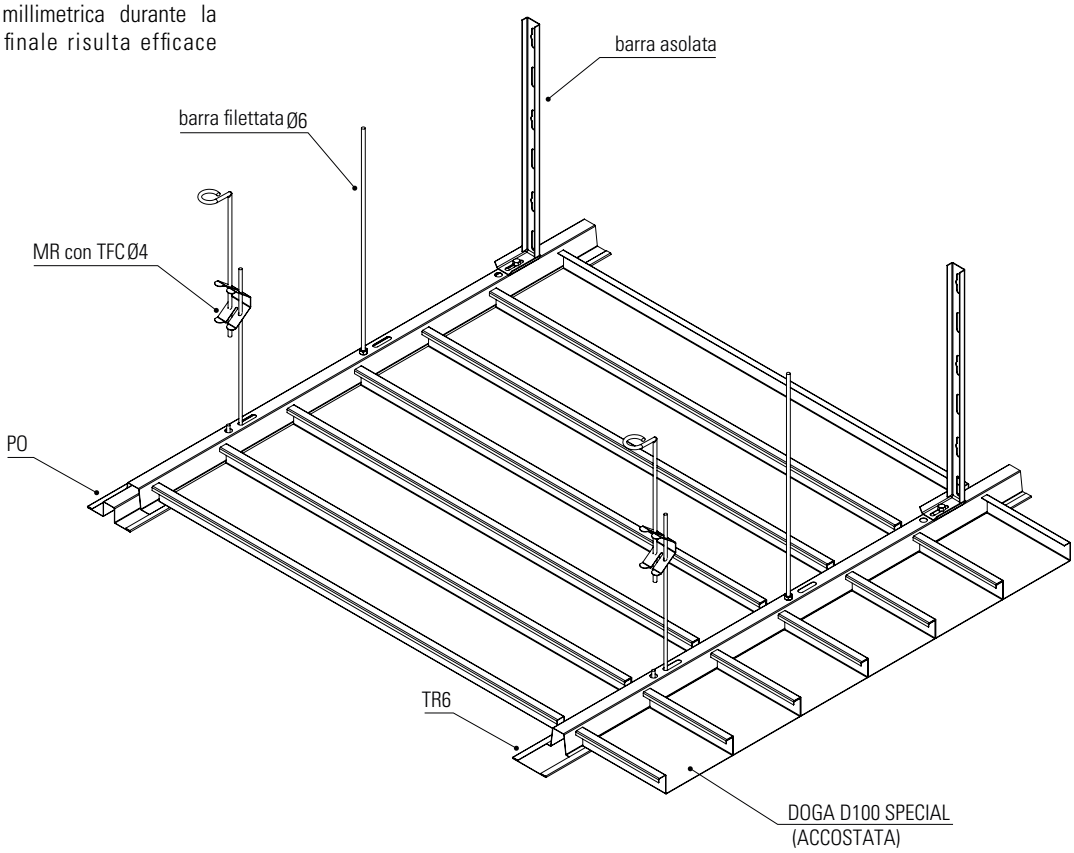

DOGA D150 SPECIAL AUTOPORTANTE

Montaggio in appoggio

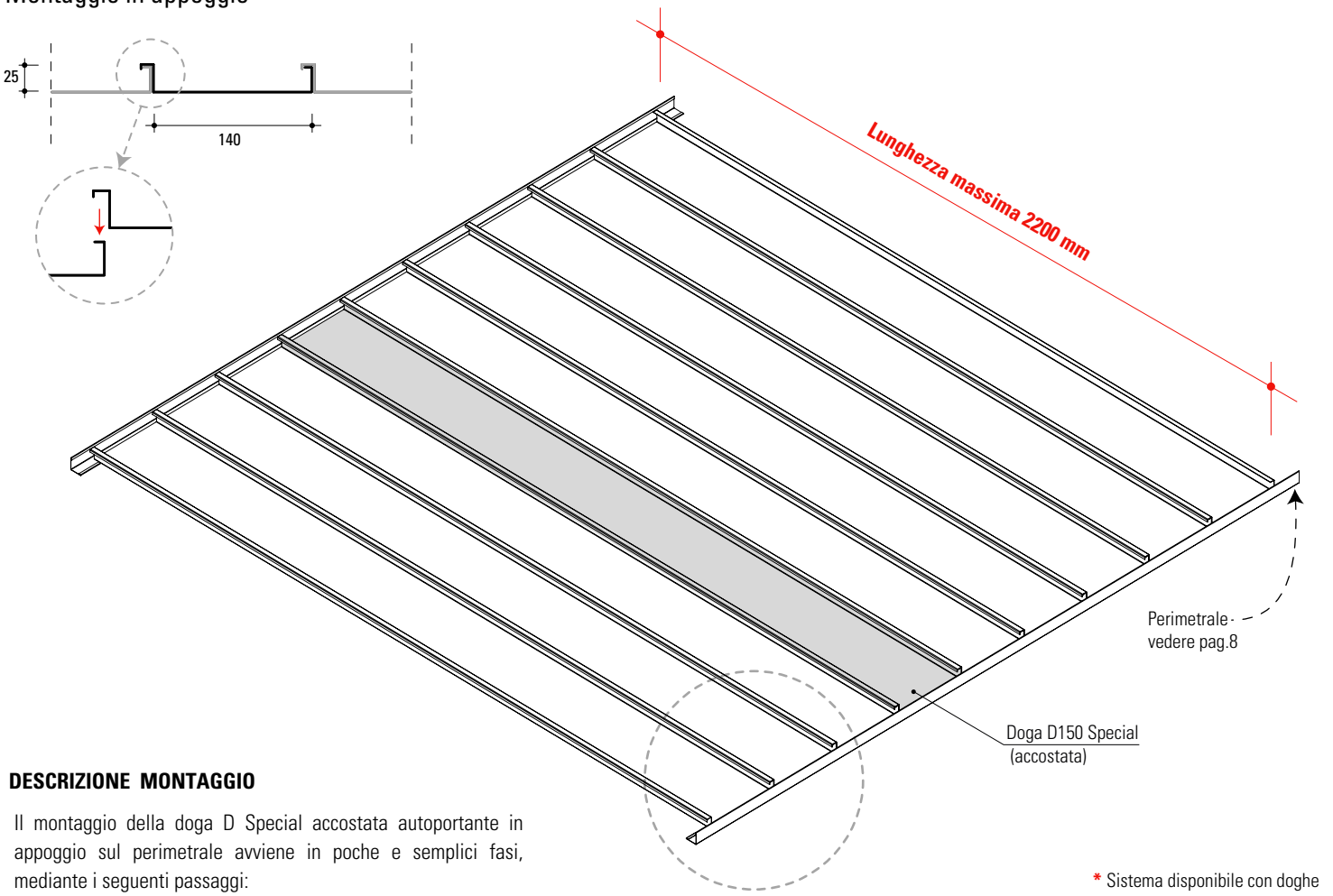

DESCRIZIONE MONTAGGIO

Il montaggio della doga D Special accostata autoportante in appoggio sul perimetrale avviene in poche e semplici fasi, mediante i seguenti passaggi:

- dopo aver montato la struttura perimetrale, garantendo il parallelismo;

1 Posizionare la doga D Special in corrispondenza dei profili perimetrali e sollevarla diagonalmente;

2 Abbassare la doga in appoggio sui perimetrali come raffigurato nella sequenza in basso;

3 Assicurarsi della tenuta.

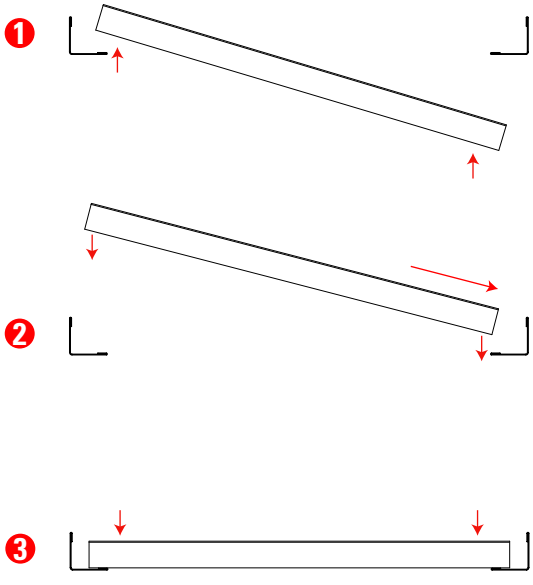

* Sistema disponibile con doghe **D100**, **D150**, **D200** e **D300**

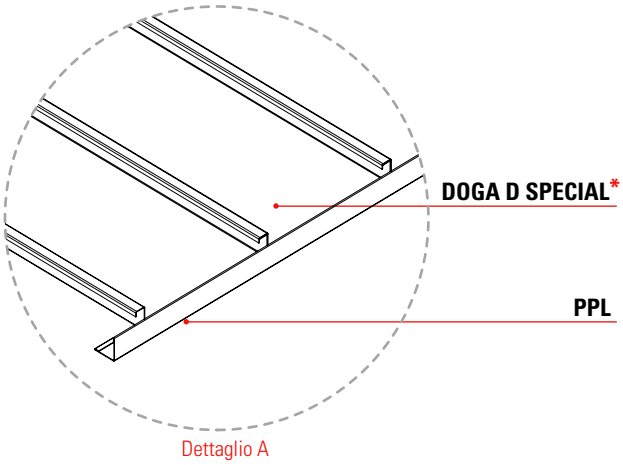

DOGA D100 AUTOPORTANTE CON TR6 E PO

Montaggio in appoggio

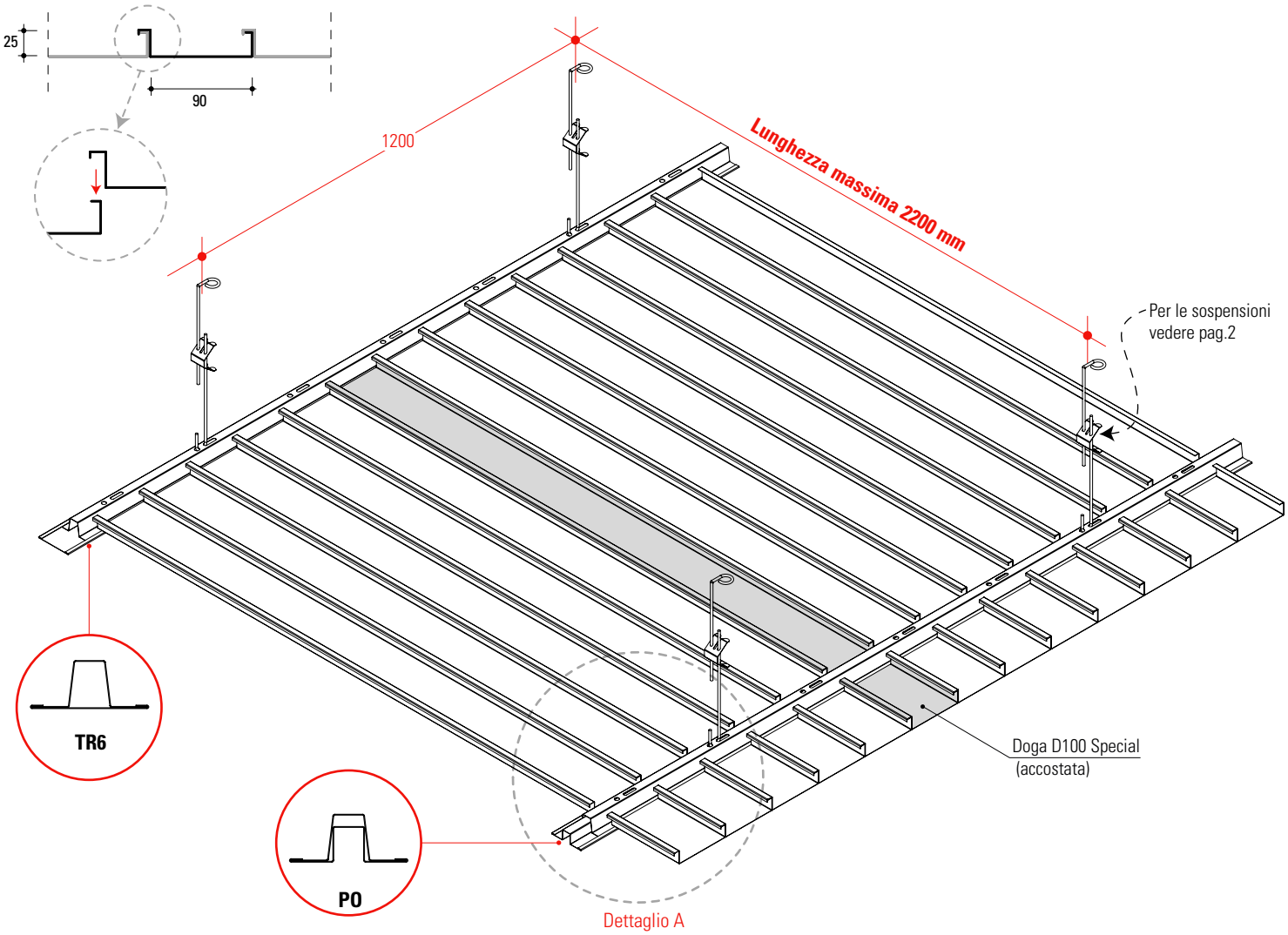

DESCRIZIONE MONTAGGIO

Il montaggio della doga tipo D avviene in poche e semplici fasi, mediante i seguenti passaggi:

- dopo aver montato la struttura di appoggio con TR6 e/o PO garantendo il parallelismo, garantendo il parallelismo;

1 Posizionare la doga D in corrispondenza dei profili TR6 e/o PO e sollevarla diagonalmente;

2 Abbassare la doga in appoggio sui perimetrali come raffigurato nella sequenza in basso;

3 Assicurarsi della tenuta.

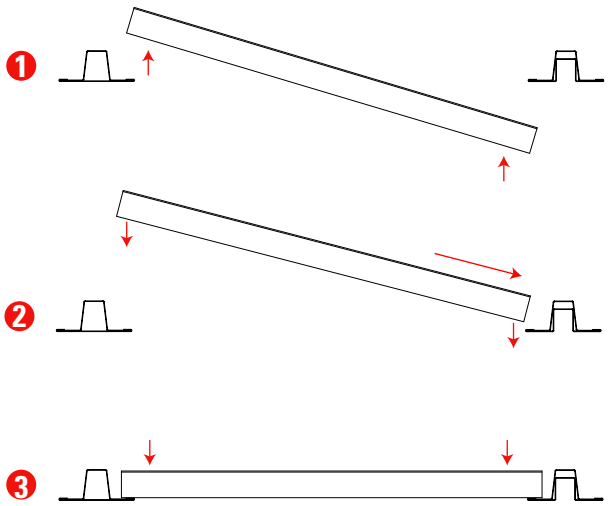

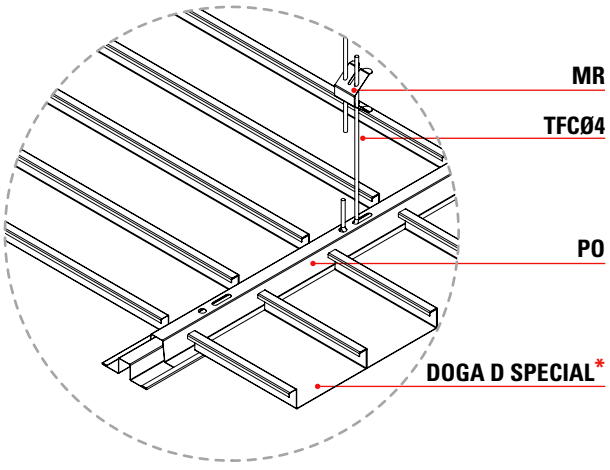

* Sistema disponibile con doghe **D100**, **D150**, **D200** e **D300**

DOGA D300 CON PLENUM A/C

Sulla Doga D è possibile integrare un Plenum per diffusione A/C per la mandata e ripresa completo di sospensioni con barre asolate. La Doga per Plenum può essere con feritoie o con foratura FDØ3.

* Il Plenum e il cover sono disponibili per le doghe di tipo D di altre dimensioni, sia nei sistemi con scuretto che senza.

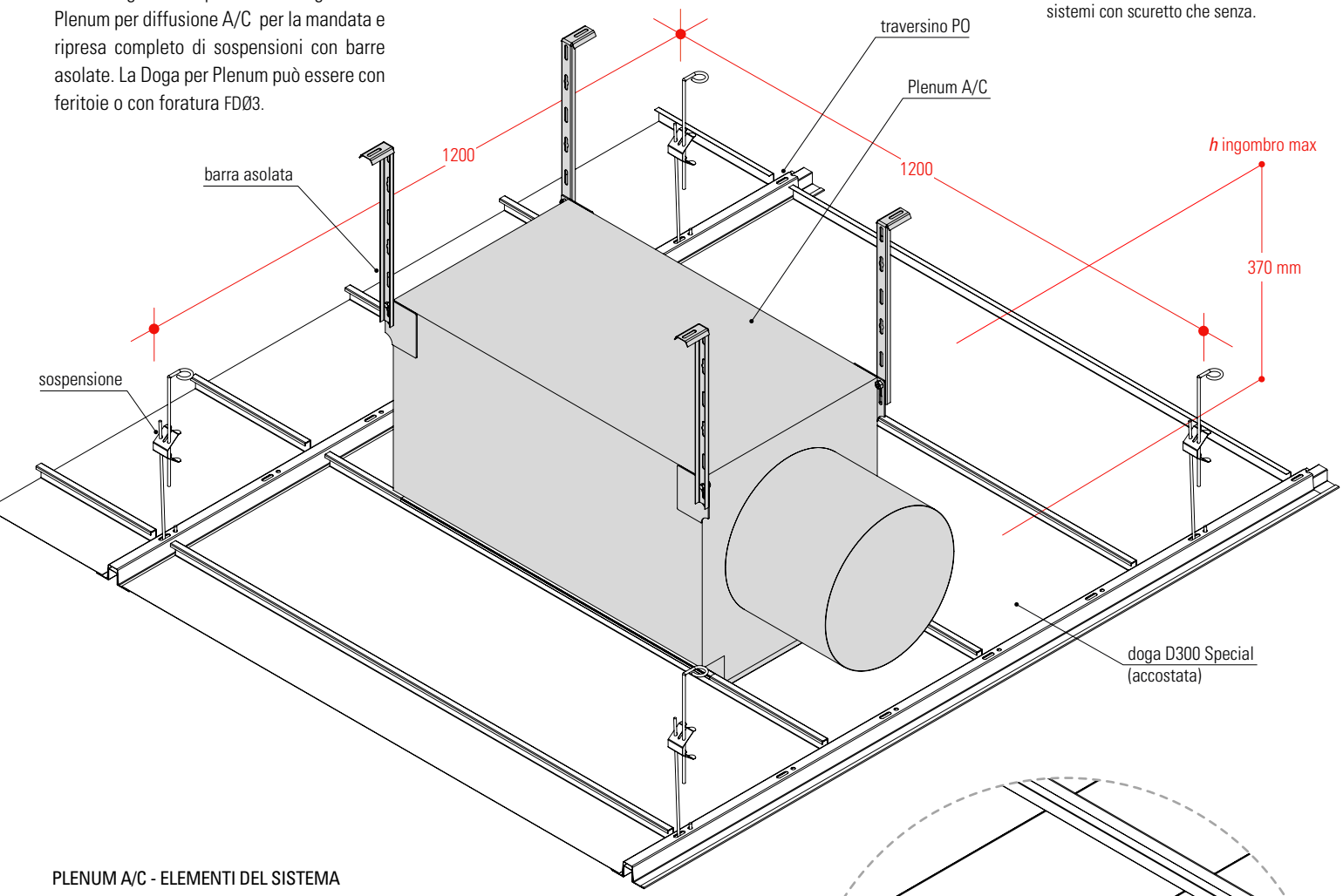

PLENUM A/C - ELEMENTI DEL SISTEMA

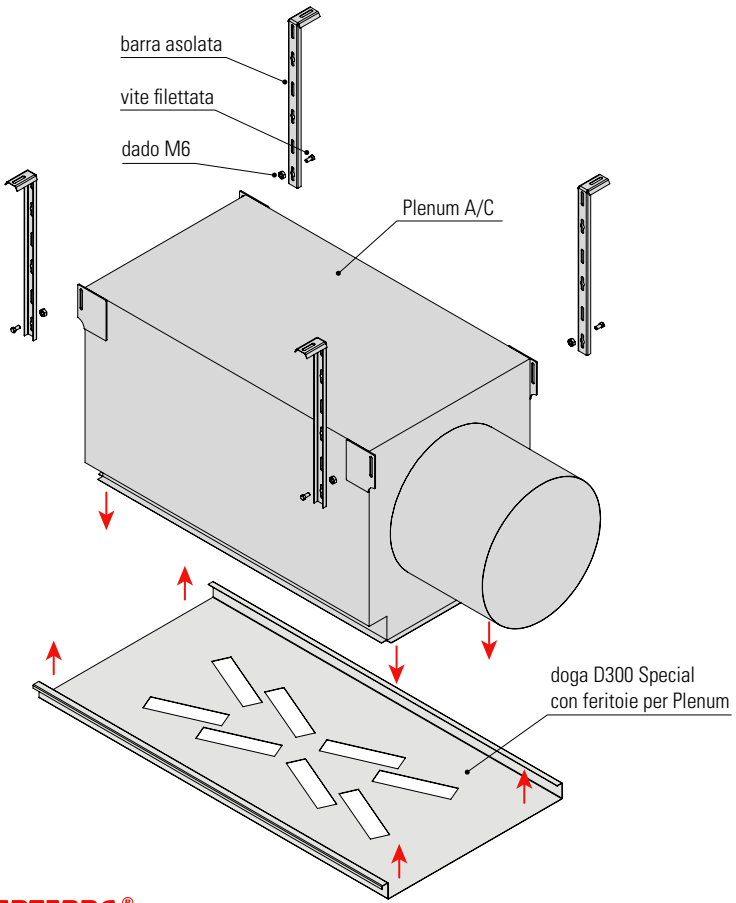

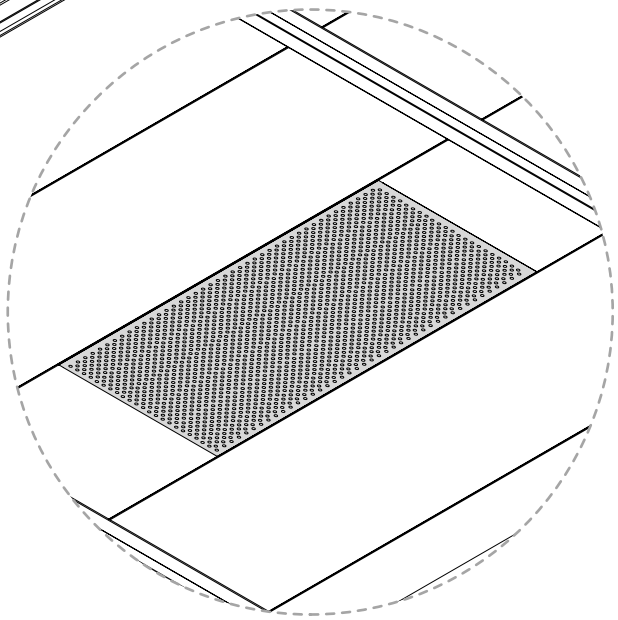

VISTA DAL BASSO DELLA STRUTTURA CON DOGA D300 CON FORATURA FDØ3 PER PLENUM A/C

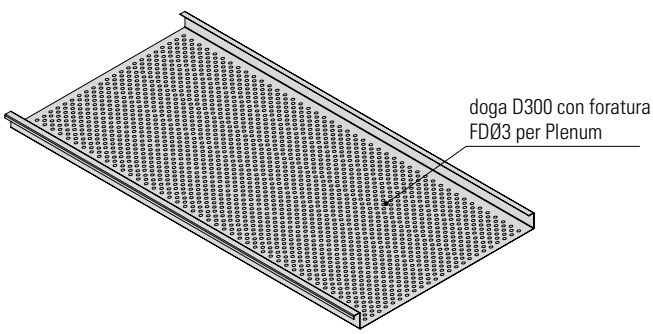

SISTEMA CON KIT ANTISISMICO

Nelle costruzioni in cui è richiesta una prestazione antisismica, il sistema con doga D è integrabile con il kit antisismico G-Seismic TRD, applicato ai traversini portanti e con l'ausilio degli accessori perimetrali. La quantità di kit necessari è proporzionata al peso del controsoffitto, alle caratteristiche dell'edificio e alla zona sismica in cui ricade.

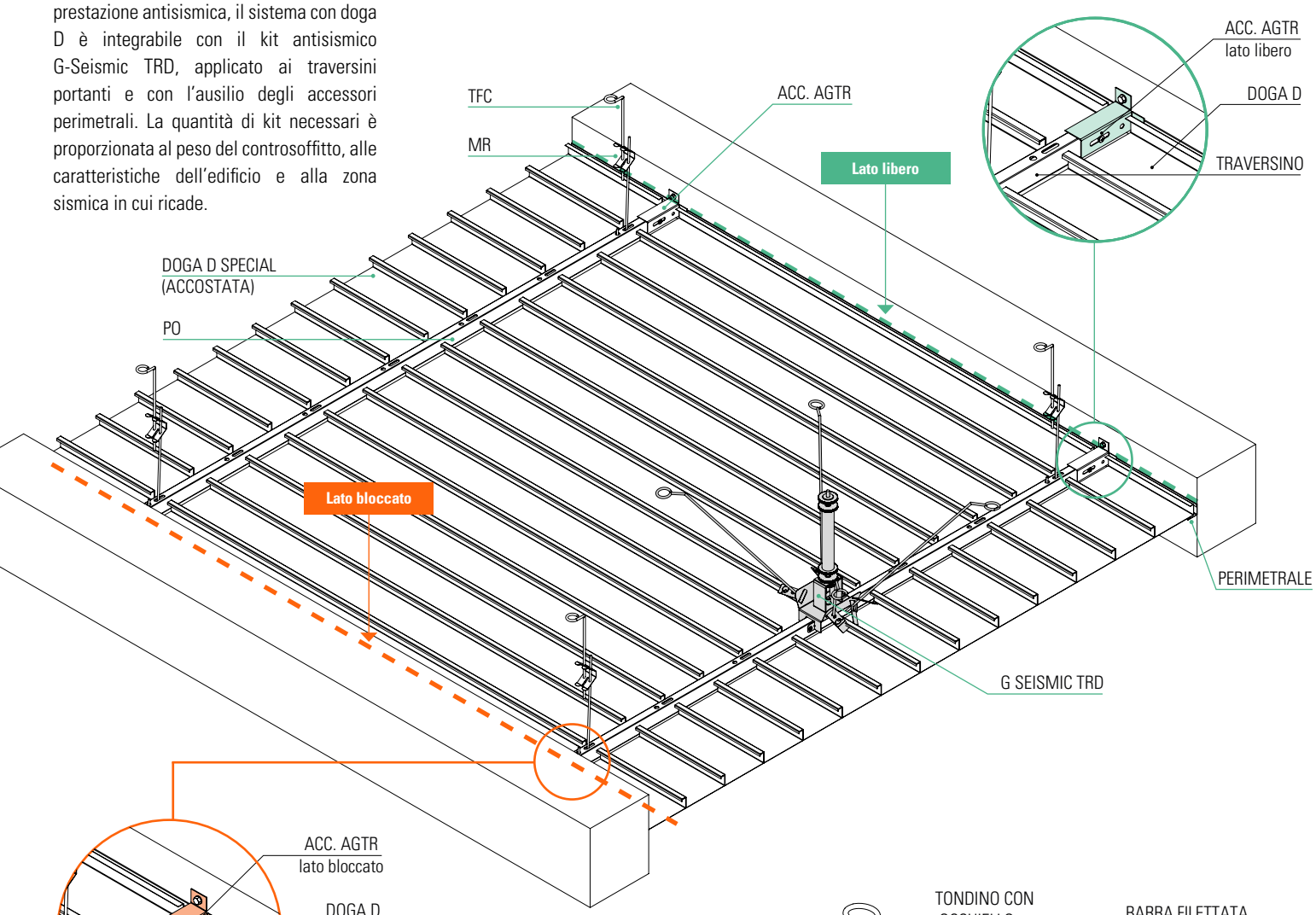

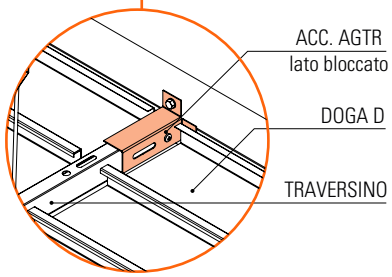

VINCOLI PERIMETRALI

Per garantire il funzionamento dell'accessorio AGTR, è necessario il bloccaggio a parete. Quando il lato è libero il fissaggio deve avvenire all'interno dell'asola. Quando il lato è bloccato il fissaggio avviene all'interno del foro presente

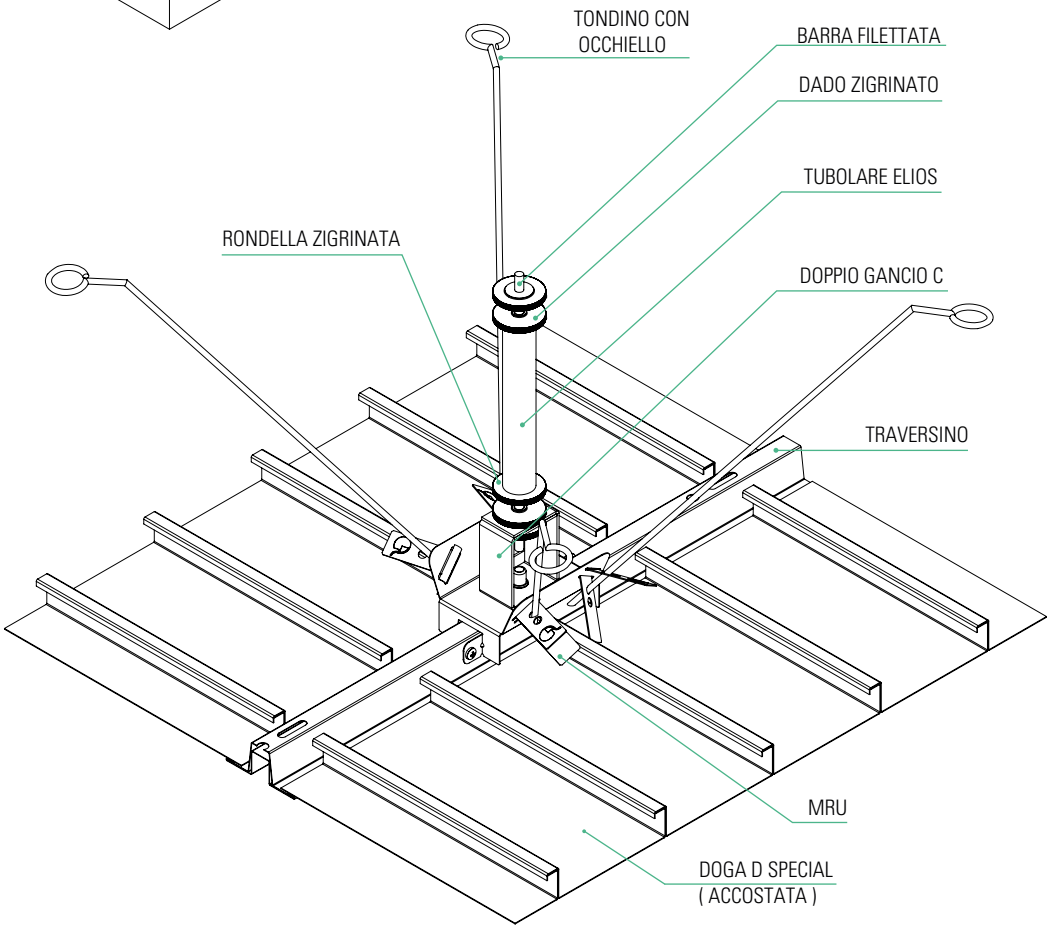

PER IL MONTAGGIO DEL KIT ANTISISMICO SI RIMANDA ALLE SCHEDE ON-LINE:

KIT ALTEZZA 1050

KIT ALTEZZA 2050

DOGA D CON PROFILI PERIMETRALI

- **Doga D con PPL**

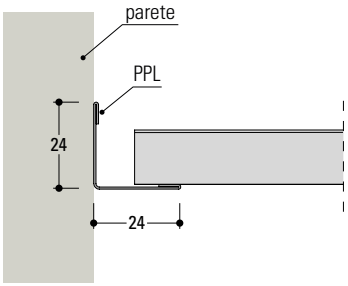

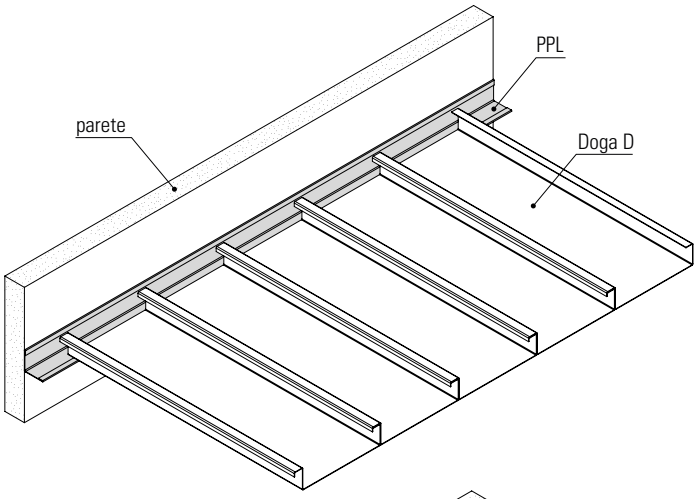

- **Doga D con PDL**

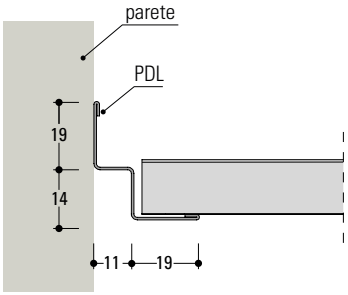

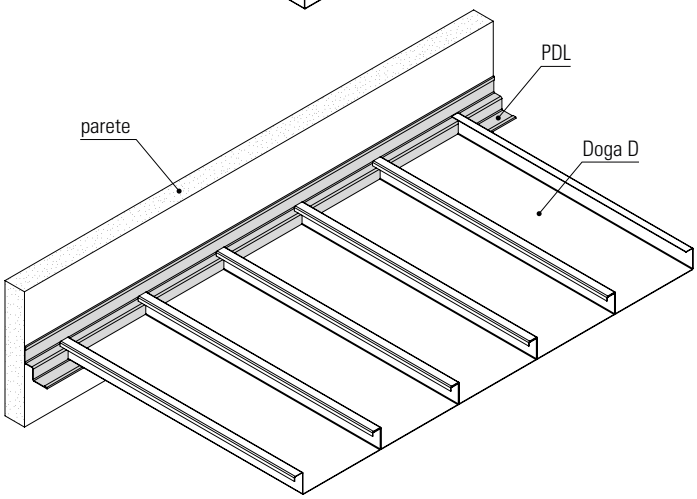

DOGA D CON PROFILI DI RACCORDO

- **Doga D con PR.PPF**

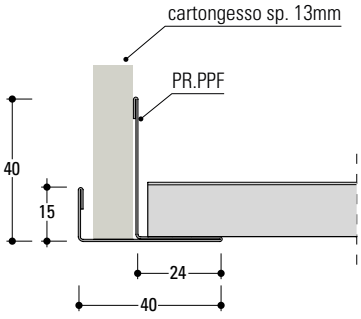

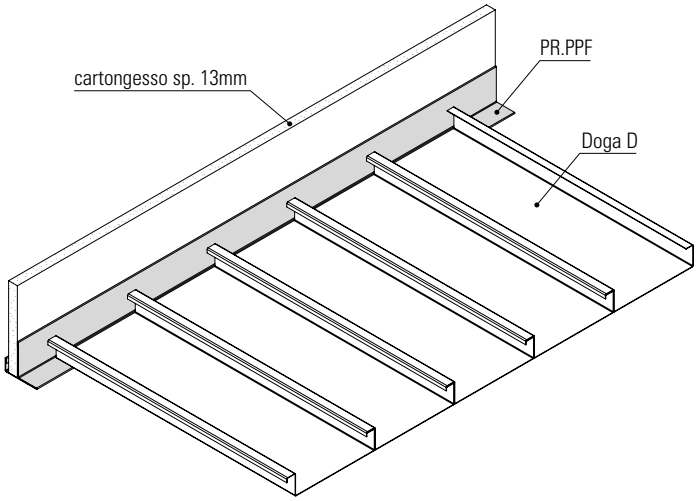

- **Doga D con PR.PPT**

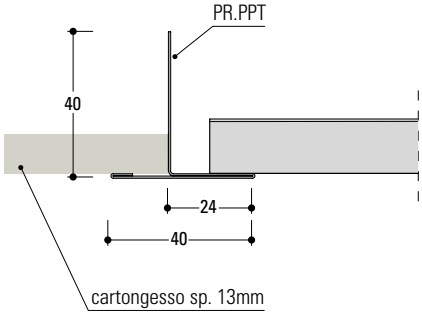

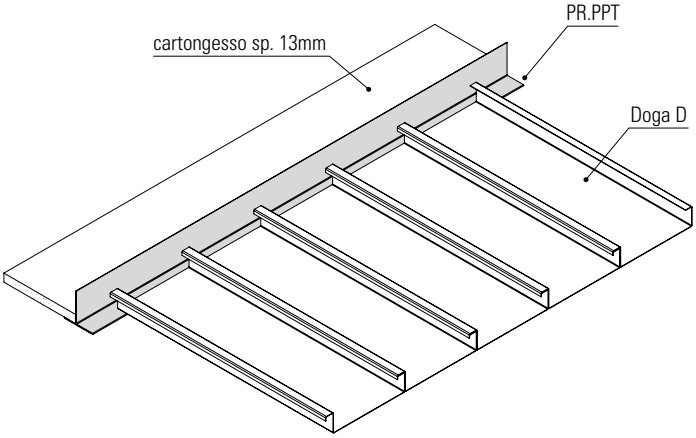

RIFERIMENTI NORMATIVI

- Prodotto da costruzione secondo il Regolamento (UE) 305/2011
- Marcatura CE in accordo alla EN 13964
- Qualità della lamiera e grado di rivestimento conforme alla EN 10143 ed EN 10346

MARCATURA CE

Il prodotto indicato in questa scheda tecnica è destinato per l'impiego all'interno di edifici. É provvisto di Dichiarazione di Prestazione (DOP). Reazione al fuoco: classe A1/Durabilità: classe B (Componenti dell'edificio esposti a un'umidità relativa variabile fino al 90% e a temperature variabili fino a 30°C ma senza agenti inquinanti corrosivi, eccetto i prodotti in classe C5-M).

PROTOCOLLO LEED

Questa certificazione si sta affermando come nuovo standard mondiale per le costruzioni ecocompatibili e promuove un approccio orientato alla sostenibilità.Valutazione su processo integrato, ottimizzazione delle prestazioni energetiche, pianificazione della gestione dei rifiuti da costruzione e demolizione, illuminazione interna e prestazioni acustiche.

STOCCAGGIO DEL PRODOTTO

Immagazzinare i pacchi in luoghi coperti con un'atmosfera relativamente secca e ad una temperatura il più costante possibile, al fine di evitare fenomeni di condensa che possono ridurre lo stato di passivazione a protezione della superficie zincata. Nell'eventuale immagazzinamento esterno (sconsigliato), utilizzare una copertura che assicuri perfettamente la protezione del materiale contro le intemperie (pioggia, nebbia, neve), avendo cura di porre i pacchi leggermente inclinati. Questa copertura deve comunque essere tale da consentire un'adeguata areazione (non mettendo a contatto diretto le due superfici), in modo che l'umidità non si depositi e crei fenomeni di condensa

MATERIALE PER IMBALLO

La confezione è realizzata in cartone con all'interno delle buste in plastica contenenti i pannelli, il tutto chiuso con dello scotch esternamente. Il pallet è realizzato con reggetta in plastica e murale in legno. Gli imballi sono opportunamente dimensionati per facilitare la movimentazione nei magazzini e nei cantieri.

AVVERTENZE

Avvertenze Generali

- Si prega di leggere attentamente le avvertenze che seguono in quanto sono importanti indicazioni per la sicurezza d'installazione d'uso e per la manutenzione.
- Dopo aver tolto il prodotto dal suo imballaggio assicurarsi della sua integrità, in caso contrario contattare il venditore.
- Gli elementi dell'imballaggio (sacchetti in plastica etc.) non devono essere lasciati alla portata dei bambini in quanto potenziali fonti di pericolo.
- Il mancato rispetto di quanto sopra può compromettere la sicurezza del prodotto.
- Il fabbricante non può essere considerato responsabile per eventuali danni derivanti da usi impropri, erronei ed irragionevoli.

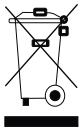

Riciclaggio

il bidone sbarrato serve a ricordare di raccogliere a fine vita il prodotto in maniera separata dagli altri rifiuti oppure di riconsegnarlo al rivenditore al momento dell'acquisto di un nuovo apparecchio di tipo equivalente. Tale scopo contribuisce a preservare l'ambiente da qualsiasi tipo di contaminazione e favorisce il riciclo dei componenti del prodotto. Lo smaltimento abusivo è soggetto a sanzioni secondo la normativa di legge.

Avvertenze importanti

- Il prodotto non dove essere soggetto a modifiche, qualsiasi modifica annulla la garanzia e può rendere pericoloso il prodotto stesso.
- La Antonio Guerrasio s.r.l. declina ogni responsabilità per i danni causati da un proprio prodotto montati in modo non conforme alle istruzioni.
- L'installazione dei prodotti deve essere eseguita a regola d'arte.
- Il prodotto è destinato ad essere installato anche su superfici normalmente infiammabili.

Avvertenza

-Tutte le raffigurazioni riportate nella presente scheda tecnica sono indicative ed i fissaggi vanno verificati al momento della scelta del sistema che si preferisce adoperare.

Caratteristiche soggette a cambiamenti e miglioramenti senza preavviso