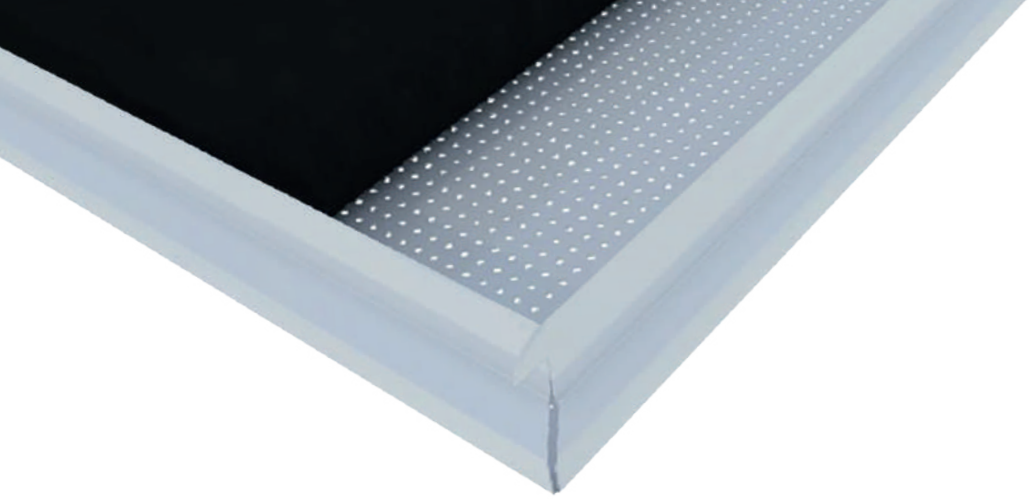

VERT BOX

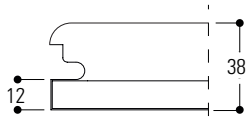

Bordo A

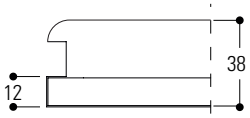

Bordo B

DESCRIZIONE

Vert Box è un controsoffitto modulare con effetto scuretto che permette il recupero del vecchio controsoffitto in fibra. Il pannello è caratterizzato da un bordo a 90°, è semplice da installare ed è ispezionabile puntualmente. E' realizzabile in alluminio o acciaio, con finitura liscia o forata. L'armonia del controsoffitto è raggiunta utilizzando il corpo illuminante Vert Box Light Led e il plenum M/R integrati nel controsoffitto.

CARATTERISTICHE TECNICHE

Normativa Europea:	CE - EN 13964
Durabilità:	Classe B
Resistenza al fuoco:	A1
Assorbimento acustico:	EN ISO 354
Colore standard:	Preverniciato Bianco • Silver • Alluminio a specchio Post verniciato cartella RAL - NCS - Sublimato
Materiale standard:	Alluminio (Lega 3000H46) Acciaio zincato (DX51DZ)
Spessore standard:	0,4 - 0,5 - 0,6 mm
Moduli standard:	600x600 mm bordo 90° 600x900 mm bordo 90° 600x1200 mm bordo 90°
Peso medio del sistema:	4-5 kg/mq

FINITURA

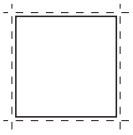

Pannello liscio

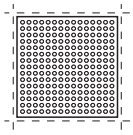

Pannello forato con bordo liscio da 10 mm

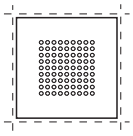

Pannello forato con bordo liscio da 100 mm

VANTAGGI E APPLICAZIONI

DESCRIZIONE

Controsoffitto modulare tipo VERT-BOX in doppia orditura complanare, con effetto scuretto, ispezionabile puntualmente. Il controsoffitto è composto da un pannello metallico e da una sottostruttura che forma una griglia quadrata/rettangolare che è sospesa al solaio. La caratteristica di questo sistema è lo scuretto di 10 mm che si crea tra un pannello e l'altro, donando profondità all'intero controsoffitto. Grazie alle molteplici varietà di accessori integrabili nel sistema (vedere raffigurazioni sottostanti), il sistema Vert Box garantisce una ampia personalizzazione.

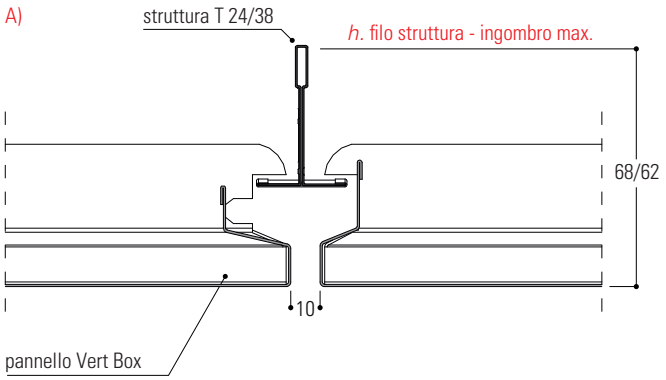

Sistema **standard**

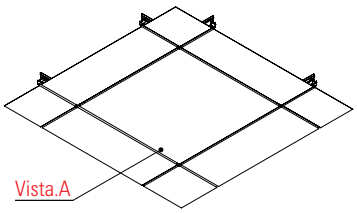

Sistema con **pannello di rinforzo** e **foro faretto**

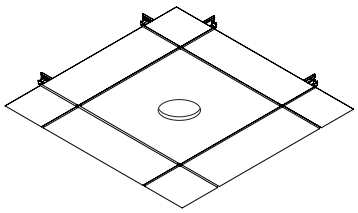

Sistema con **plenum**

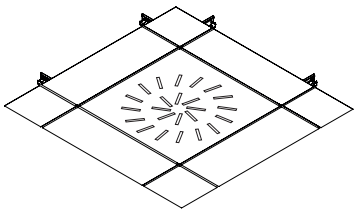

Sistema con **plafoniera**

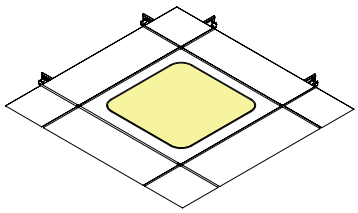

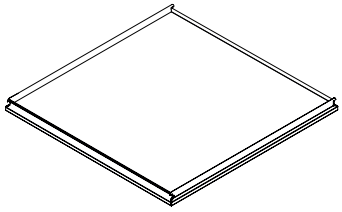

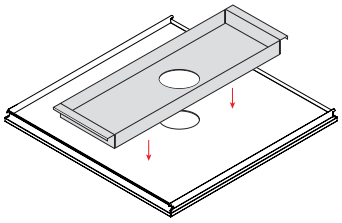

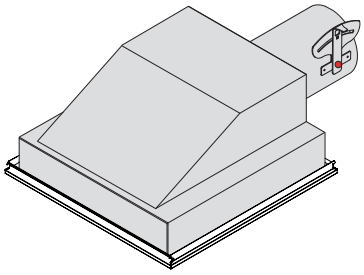

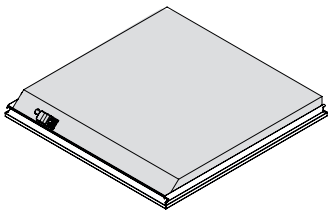

PROFILI IDONEI

FRECCIA

profilo a sormonto
con gancio riportato

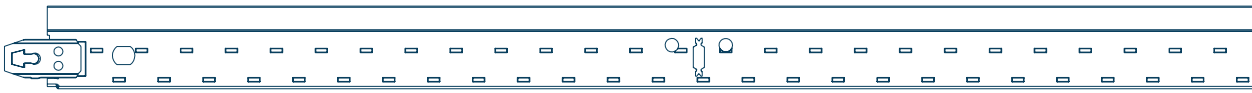

X SEISMIC

profilo a sormonto
con gancio antisismico riportato

CLASSIC LINE

profilo a sormonto
con gancio ricovato

BAIONETTA

profilo accostato
con gancio ricavato

MODULI E DIMENSIONI

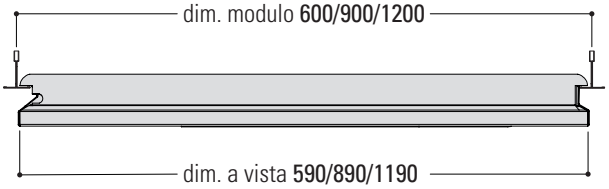

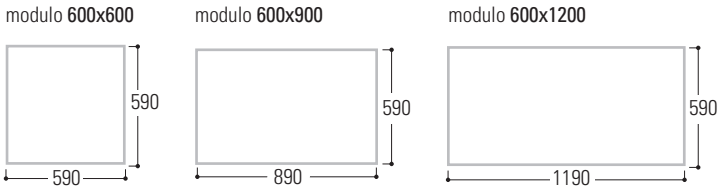

MONTAGGIO

ELEMENTI DEL SISTEMA

1. Pannello Vert Box

2. Profilo T

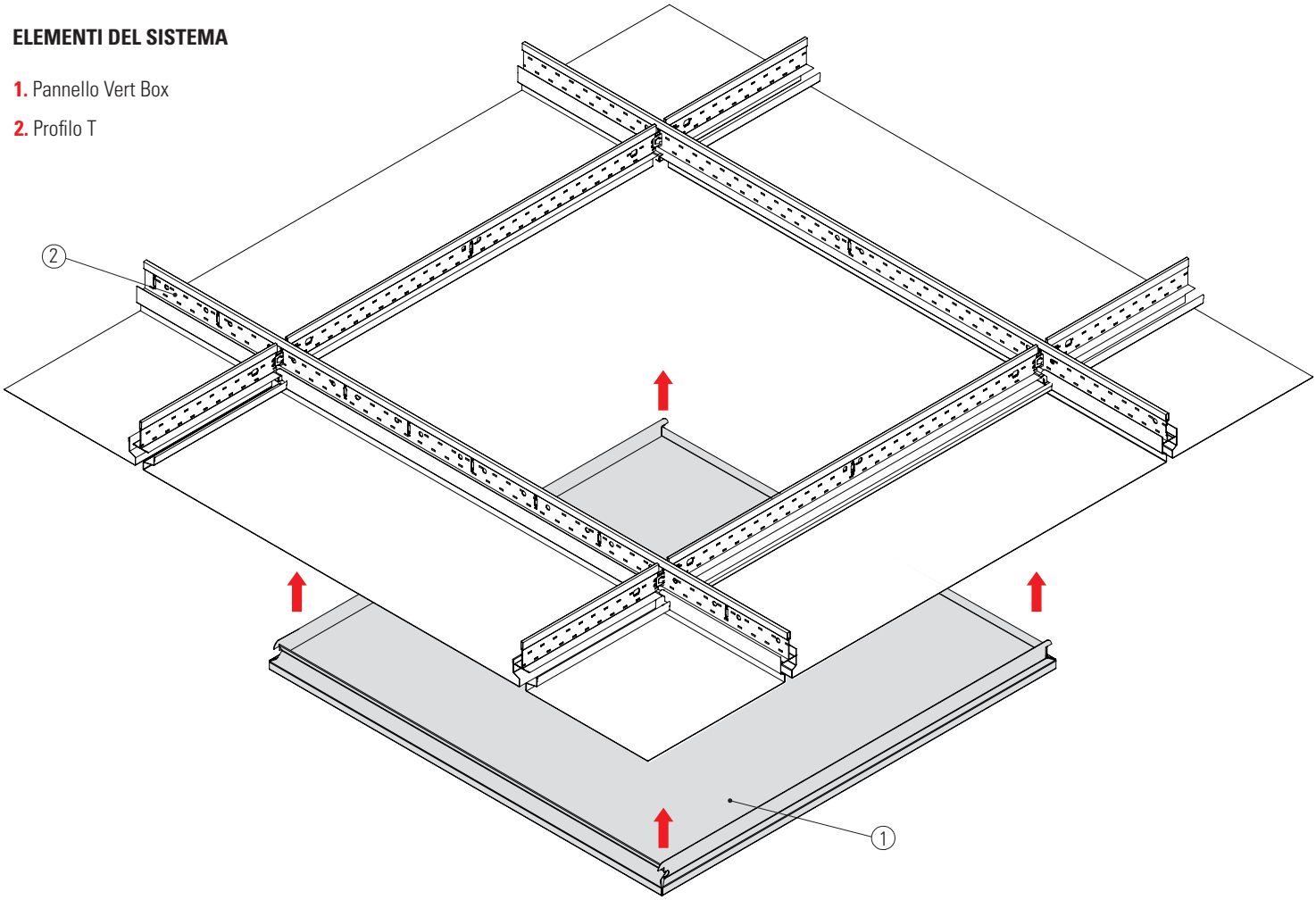

DESCRIZIONE MONTAGGIO

Il montaggio del Vert Box, avviene in poche e semplici fasi:

1. Inserire in obliquo il pannello.

2. Portare il pannello in quota con la struttura .

3. Posizionare entrambi gli agganci situati ai quattro angoli del pannello in corrispondenza della struttura e portarli in appoggio.

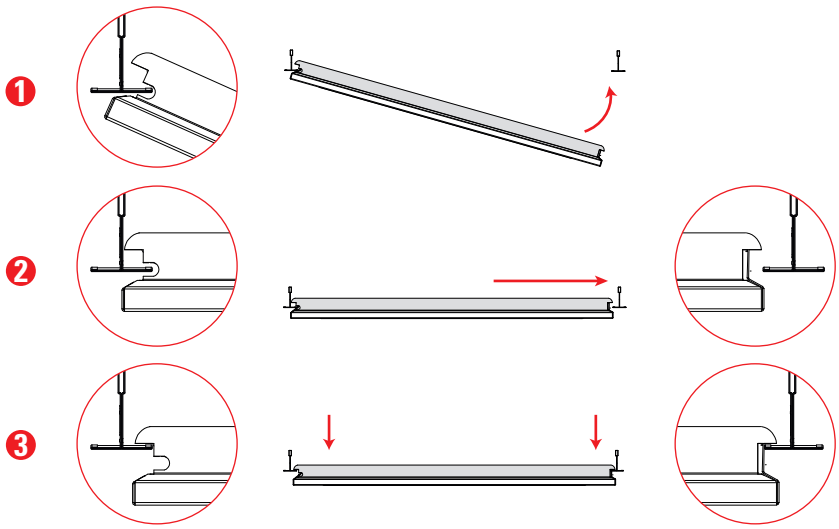

PANNELLI TAGLIATI E PERIMETRALI

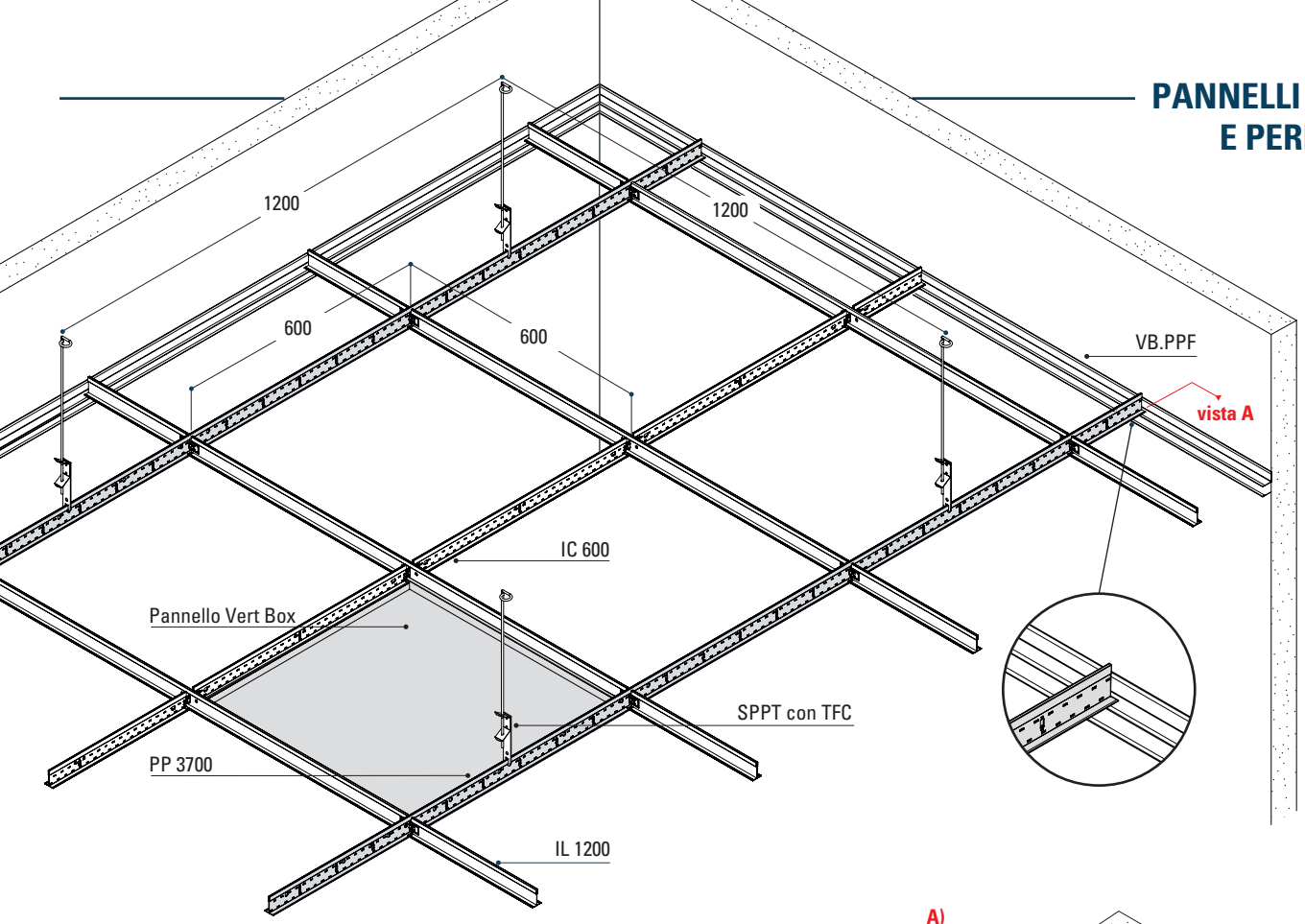

per visualizzare le sospensioni adatte a questo sistema vedere pag.9

Il **VB.PPF** è un perimetrale a "F" idoneo per l'applicazione con pannelli tipo Vert Box. Il suo utilizzo è idoneo sia per panelli lasciati integri oppure tagliati. La soluzione proposta prevede un perimetrale fissato a parete ed un profilo a C che va a creare una pressione in caso di pannello tagliato per garantire la complanarità.

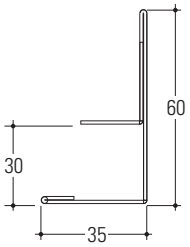

A)

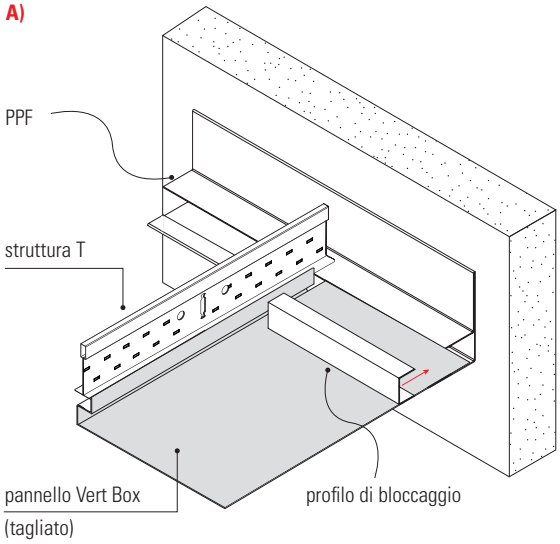

Il **VB.PDL** oltre a svolgere la funzione di profilo perimetrale, ha come caratteristica la possibilità di creare scuretti data la sua forma scalettata. Lo scuretto avrà una profondità di 16 mm dalla parete. La soluzione proposta prevede un perimetrale fissato a parete ed un profilo a C che va a creare una pressione in caso di pannello tagliato per garantire la complanarità.

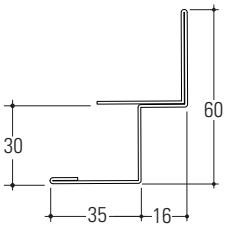

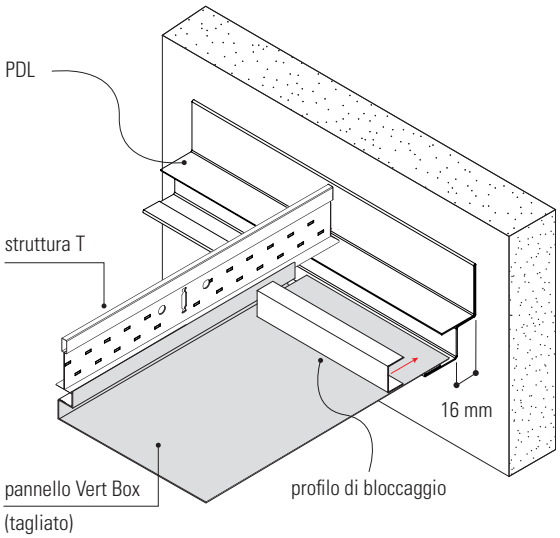

PANNELLI INTERI E PERIMETRALI

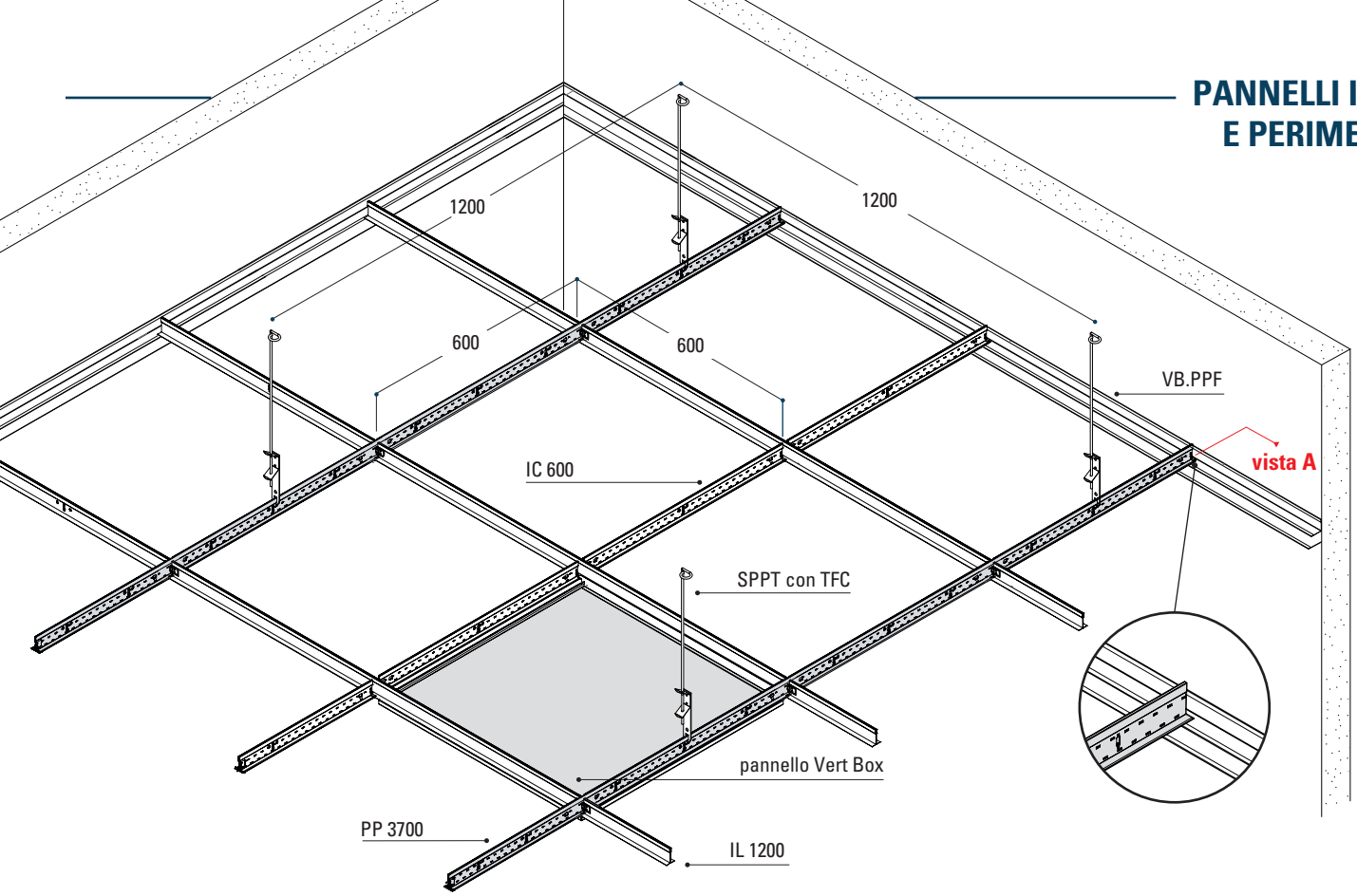

per visualizzare le sospensioni adatte a questo sistema vedere pag.9

Il **PPF** è un perimetrale a "F" idoneo per l'applicazione con pannelli tipo Vert Box. Il suo utilizzo è idoneo sia per panelli lasciati integri oppure tagliati. La soluzione proposta prevede un perimetrale fissato a parete ed il pannello Vert Box per intero in appoggio sia sul profilo che sulla stuttura.

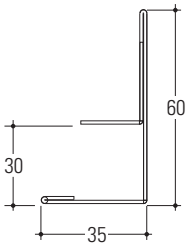

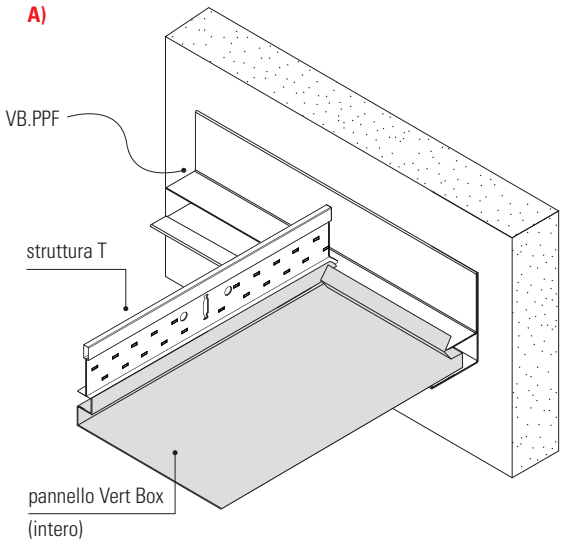

Il **PDL** oltre a svolgere la funzione di profilo perimetrale, ha come caratteristica la possibilità di creare scuretti data la sua forma scalettata. Lo scuretto avrà una profondità di 16 mm dalla parete. La soluzione proposta prevede un perimetrale fissato a parete ed il pannello Vert Box per intero in appoggio sia sul profilo che sulla stuttura.

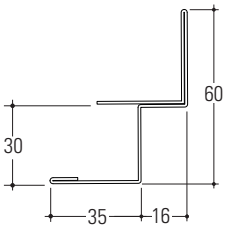

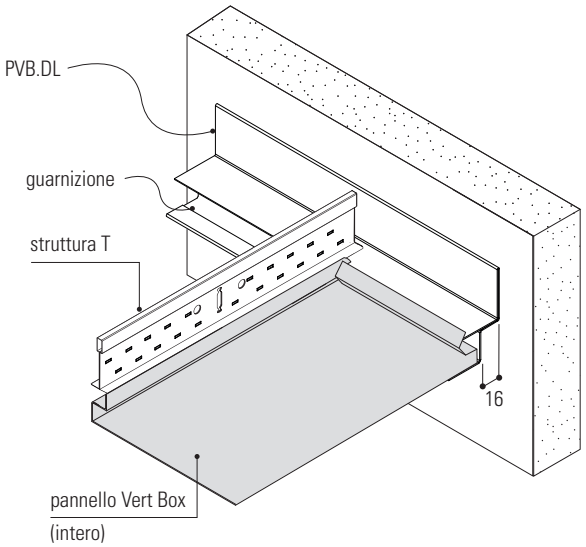

SISTEMA CON ANTISISMICO

per visualizzare le sospensioni adatte a questo sistema vedere pag.9

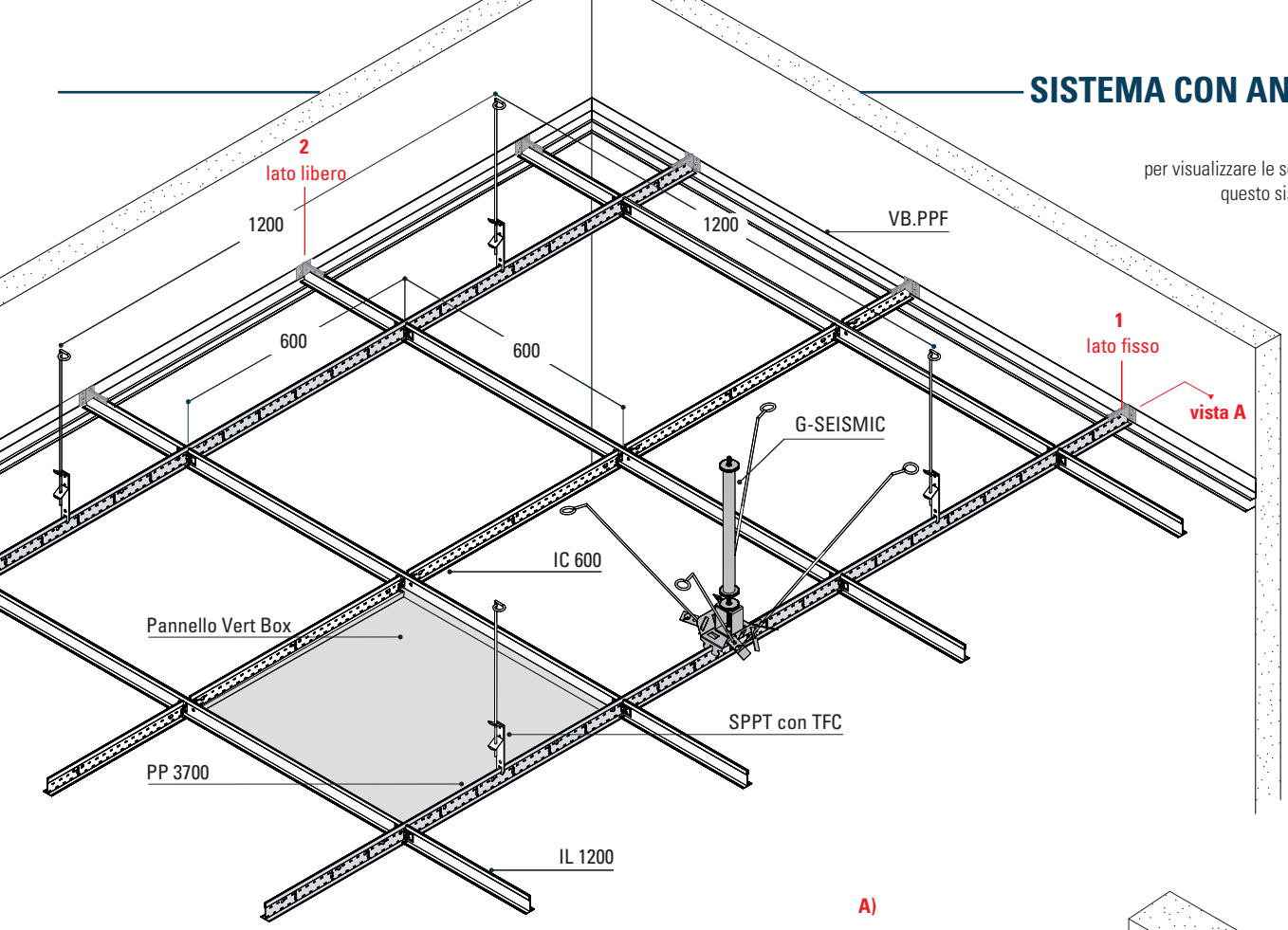

Il **VB.PPF** è un perimetrale a "F" idoneo per l'applicazione con pannelli tipo Vert Box. Il suo utilizzo è idoneo sia per pannelli lasciati interi oppure tagliati. La soluzione proposta prevede il PPF montato a parete con l'accessorio antisismico AG, fissato con delle viti sulla parte superiore del perimetrale e sulla struttura T.

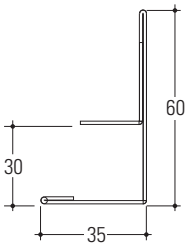

A)

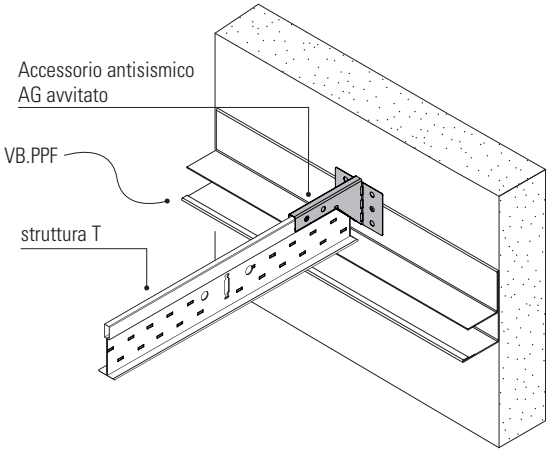

Sui profili perimetrali, al fine di creare un ulteriore vincolo all'azione sismica, si applicano due varianti su lati opposti tramite l'uso dell'accessorio AG. Su un lato (1), la struttura viene vincolata alla parete impedendo qualsiasi movimento avvitando l'accessorio AG al profilo perimetrale ed alla struttura; mentre sull'altro lato (2), la struttura in caso di azione sismica, è svincolata dall'accessorio AG ma pur sempre vincolata nella direzione e senza poter effettuare movimenti rotazionali.

1)

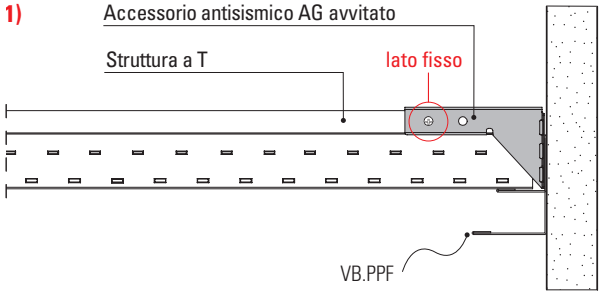

L'accessorio antisismico ha la possibbilità una volta montato sul profilo di regolare l'angolazione per adattarsi ad ogni tipo di necessità.

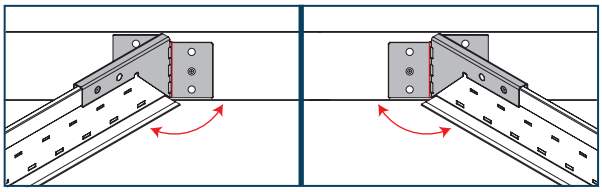

2)

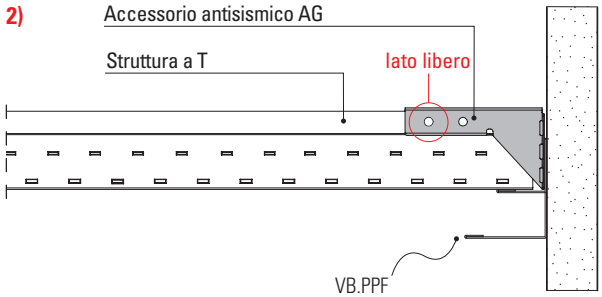

SISTEMA CON PORTA FARETTO

1200
1200
600
600
VB.PPF
IC 600
SPPT con TFC
vista A
pannello Vert Box
PP 3700
IL 1200
Faretto

DESCRIZIONE MONTAGGIO

Il corpo illuminante al momento della messa in opera viene accompagnato da un pannello di rinforzo per garantire una maggiore tenuta, praticando un'installazione semplice ed intuitiva. Il faretto andrà a scaricare l'intero peso sul pannello di rinforzo in modo che non si creino rigonfiamenti sul pannello Vert Box. Il pannello di rinforzo con le sue estremità andrà posizionato al di sopra del pannello Vert Box agganciandosi ai lati della struttura a "T". L'ultima fase consiste nell'applicazione del faretto con conseguente allaccio alla rete elettrica.

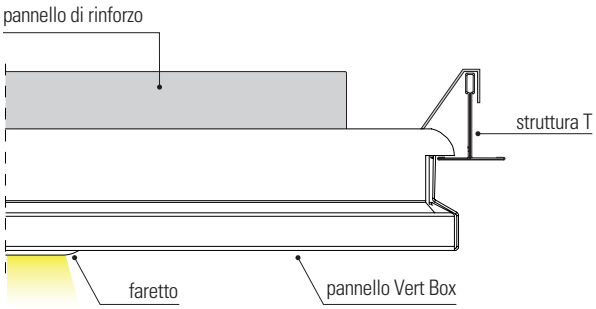

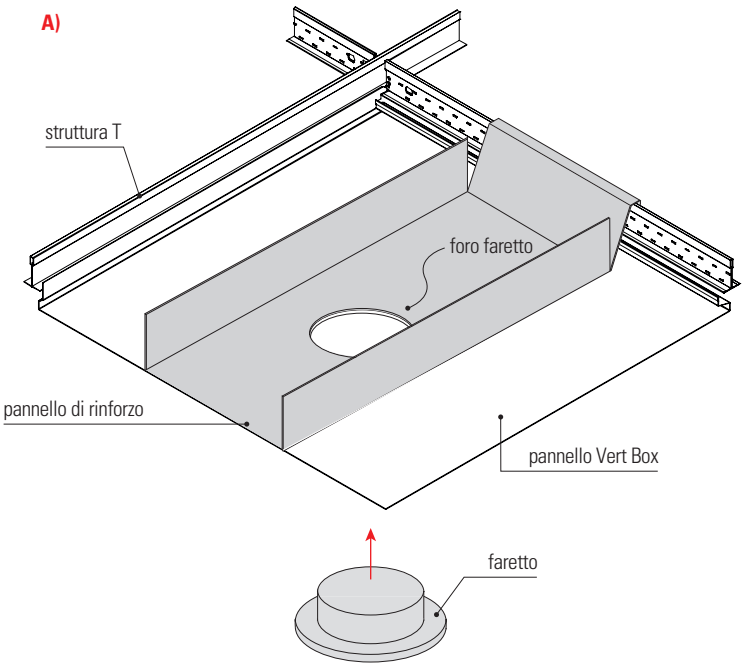

PROFILI DI RACCORDO

PR.PPG

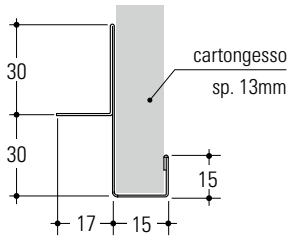

Profilo di raccordo "PR.PPG" per veletta verticale e controsoffitto tipo, idoneo per montaggio con sistema tipo Vert Box. Il profilo consente una perfetta integrazione con pannello intero. Nella rappresentazione adiacente viene mostrata l'applicazione del profilo "PR.PPG" su un pannello in cartongesso (da 13mm di spessore) ed il pannello Vert Box in appoggio.

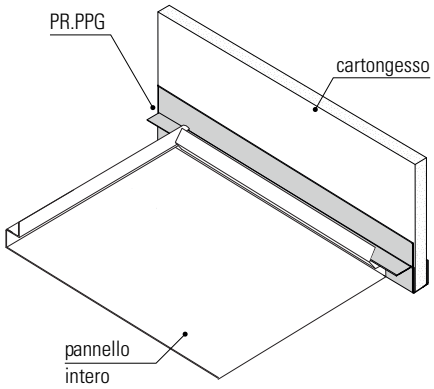

PR.PPF

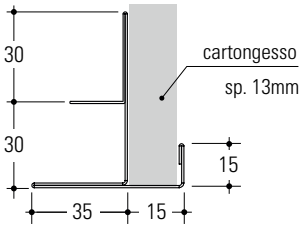

Profilo di raccordo "PR.PPF" per veletta verticale e controsoffitto, idoneo per montaggio con sistema tipo Vert Box. Il profilo consente una perfetta integrazione con pannello tagliato o intero. Nella rappresentazione adiacente viene mostrata l'applicazione del profilo "PR.PPF" su un pannello in cartongesso (da 13mm di spessore) ed il pannello Vert Box in appoggio. In caso di pannello tagliato viene aggiunto un profilo a "C" di bloccaggio per garantire la complanarità.

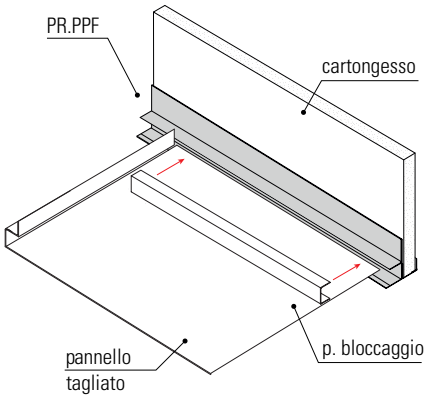

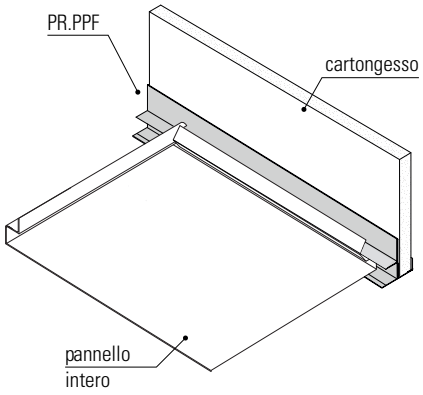

PR.PPZ

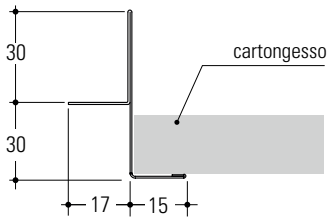

Profilo di raccordo "PR.PPZ" per compenso orizzontale e controsoffitto, idoneo per montaggio con sistema tipo Vert Box. Il profilo consente una perfetta integrazione con pannello intero. Nella rappresentazione adiacente viene mostrata l'applicazione del profilo "PR.PPZ" su un pannello in cartongesso ed il pannello Vert Box in appoggio.

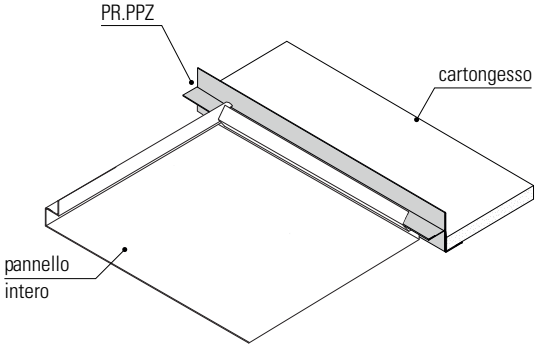

PR.PPT

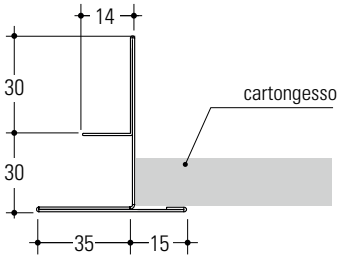

Profilo di raccordo "PR.PPT" per compenso orizzontale e controsoffitto, idoneo per montaggio con sistema tipo Vert Box. Il profilo consente una perfetta integrazione con pannello tagliato o intero. Nella rappresentazione adiacente viene mostrata l'applicazione del profilo "PR.PPT" su un pannello in cartongesso ed il pannello Vert Box in appoggio. In caso di pannello tagliato viene aggiunto un profilo a "C" di bloccaggio per garantire la complanarità.

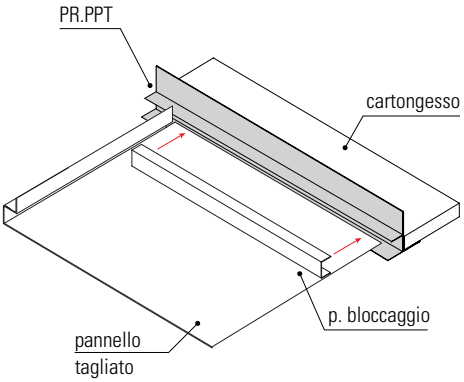

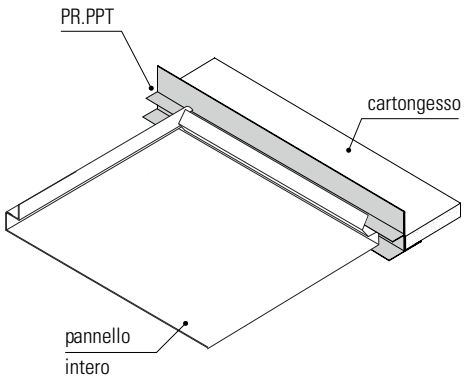

APPLICAZIONE ACCESSORI E SOSPENSIONI

Nella rappresentazione vengono mostrate diverse applicazioni di sospensioni e accessori **MR** tra cui anche il **G-Seismic.**

• Altezza minima indicativa di montaggio

G-SEISMIC

Barra asolata con BAT

BFØ6 con Guerr.026

TFC con Guerr.03 e MR

TFC con MR

TFC con SPPT

110mm

270mm

170mm

270mm

200mm

TFC

SPPT

struttura T

Pannello Vert Box

DETTAGLIO SOSPENSIONE

Nel dettaglio adiacente è raffigurata una delle sospensioni applicabili sulla struttura a "T". Inoltre nelle raffigurazioni sottostanti sono indicate nel dettaglio e nelle loro funzioni costruttive, le altre sospensioni applicabili sulla struttura a "T".

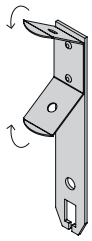

SPPT

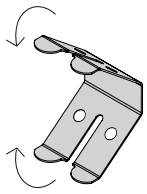

MR

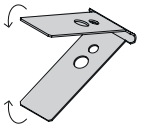

MR

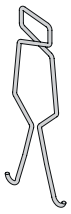

Guerr.03

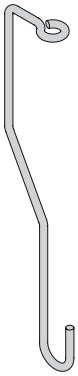

Guerr.026

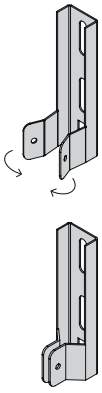

BAT

DESCRIZIONE SOSPENSIONI

La struttura a "T" ha la possibilità di avere più tipi di sospensioni, ognuna delle quali ha delle caratteristiche proprie che rendono idonea, efficace e sicura la sospensione della struttura con ogni tipologia di solaio. Il montaggio delle sospensioni è semplice ed intuitivo e garantisce praticità al momento della messa in opera della struttura.

RIFERIMENTI NORMATIVI

- Prodotto da costruzione secondo il Regolamento (UE) 305/2011
- Marcatura CE in accordo alla EN 13964
- Qualità della lamiera e grado di rivestimento conforme alla EN 10143 ed EN 10346

MARCATURA CE

Il prodotto indicato in questa scheda tecnica è destinato per l'impiego all'interno di edifici. É provvisto di Dichiarazione di Prestazione (DOP). Reazione al fuoco: classe A1/Durabilità: classe B (Componenti dell'edificio esposti a un'umidità relativa variabile fino al 90% e a temperature variabili fino a 30°C ma senza agenti inquinanti corrosivi, eccetto i prodotti in classe C5-M).

PROTOCOLLO LEED

Questa certificazione si sta affermando come nuovo standard mondiale per le costruzioni ecocompatibili e promuove un approccio orientato alla sostenibilità.Valutazione su processo integrato, ottimizzazione delle prestazioni energetiche, pianificazione della gestione dei rifiuti da costruzione e demolizione, illuminazione interna e prestazioni acustiche.

STOCCAGGIO DEL PRODOTTO

Immagazzinare i pacchi in luoghi coperti con un'atmosfera relativamente secca e ad una temperatura il più costante possibile, al fine di evitare fenomeni di condensa che possono ridurre lo stato di passivazione a protezione della superficie zincata. Nell'eventuale immagazzinamento esterno (sconsigliato), utilizzare una copertura che assicuri perfettamente la protezione del materiale contro le intemperie (pioggia, nebbia, neve), avendo cura di porre i pacchi leggermente inclinati. Questa copertura deve comunque essere tale da consentire un'adeguata areazione (non mettendo a contatto diretto le due superfici), in modo che l'umidità non si depositi e crei fenomeni di condensa

MATERIALE PER IMBALLO

La confezione è realizzata in cartone con all'interno delle buste in plastica contenenti i pannelli, il tutto chiuso con dello scotch esternamente. Il pallet è realizzato con regetta in plastica e murale in legno. Gli imballi sono opportunamente dimensionati per facilitare la movimentazione nei magazzini e nei cantieri.

AVVERTENZE

Avvertenze Generali

- Si prega di leggere attentamente le avvertenze che seguono in quanto sono importanti indicazioni per la sicurezza d'installazione d'uso e per la manutenzione.
- Dopo aver tolto il prodotto dal suo imballaggio assicurarsi della sua integrità, in caso contrario contattare il venditore.
- Gli elementi dell'imballaggio (sacchetti in plastica etc.) non devono essere lasciati alla portata dei bambini in quanto potenziali fonti di pericolo.
- Il mancato rispetto di quanto sopra può compromettere la sicurezza del prodotto.
- Il fabbricante non può essere considerato responsabile per eventuali danni derivanti da usi impropri, erronei ed irragionevoli.

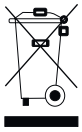

Riciclaggio

il bidone sbarrato serve a ricordare di raccogliere a fine vita il prodotto in maniera separata dagli altri rifiuti oppure di riconsegnarlo al rivenditore al momento dell'acquisto di un nuovo apparecchio di tipo equivalente. Tale scopo contribuisce a preservare l'ambiente da qualsiasi tipo di contaminazione e favorisce il riciclo dei componenti del prodotto. Lo smaltimento abusivo è soggetto a sanzioni secondo la normativa di legge.

Avvertenze importanti

- Il prodotto non dove essere soggetto a modifiche, qualsiasi modifica annulla la garanzia e può rendere pericoloso il prodotto stesso.
- La Antonio Guerrasio s.r.l. declina ogni responsabilità per i danni causati da un proprio prodotto montati in modo non conforme alle istruzioni.
- L'installazione dei prodotti deve essere eseguita a regola d'arte.
- Il prodotto è destinato ad essere installato anche su superfici normalmente infiammabili.

Avvertenza

-Tutte le raffigurazioni riportate nella presente scheda tecnica sono indicative ed i fissaggi vanno verificati al momento della scelta del sistema che si preferisce adoperare.

Caratteristiche soggette a cambiamenti e miglioramenti senza preavviso