VERT LAB

INDICE

- descrizione **pag.1**
- vantaggi / elementi del sistema **pag.2**
- fasi di montaggio **pag.3/4**
- sistema pannelli tagliati con VL.PPF **pag.5**
- sistema pannelli interi con VL.PPF **pag.6**
- sistema pannelli interi con VL.PPC **pag.7**
- sistema pannelli interi e tagliati con VL.PDL **pag.8**
- sistema con antisismico **pag.9**
- sistema con porta faretto **pag.10**
- sospensioni **pag.11**
- normative **pag.12**

Bordo 90°

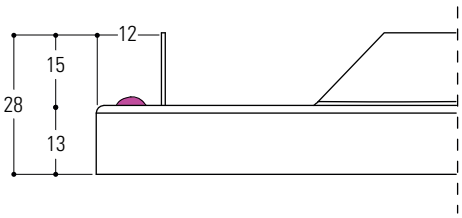

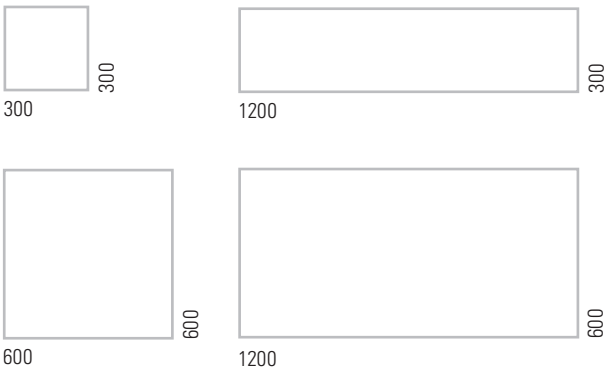

DESCRIZIONE

Controsoffitto a tenuta integrato ispezionabile, composto da pannelli montati su una struttura di supporto nascosta composta da profili a T. I pannelli sono corredati da una guarnizione sigillante estrusa sul pannello, che assicura una tenuta ermetica del sistema. Le molle speciali in acciaio armonico semplificano l'installazione e l'apertura per gli interventi di manutenzione mantenendo il pannello aperto a botola. Completano il sistema e lo rendono integrato la plafoniera Vert Lab Light Led e il plenum (mandata e ripresa).

CARATTERISTICHE TECNICHE

Normativa Europea:	CE - EN 13964
Durabilità:	Classe B
Resistenza al fuoco:	A1
Assorbimento acustico:	EN ISO 354
Colore standard:	RAL 9003 o RAL 9010 (con pittura antimicrobica opzionale)
Materiale standard:	Acciaio preverniciato Acciaio inox Alluminio (Lega 3000H64)
Spessore standard:	0,4 - 0,5 - 0,6 mm
Moduli standard:	300x300 mm bordo 90° 600x600 mm bordo 90° 300x1200 mm bordo 90° 600x1200 mm bordo 90°
Peso medio del sistema:	4-5 kg/mq

FINITURA

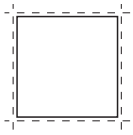

Pannello liscio

VANTAGGI, APPLICAZIONI E MODULI

Il pannello **Vert Lab** è composto da pannelli metallici montati su una struttura di supporto nascosta composta da profili a "T". La speciale composizione e la sezione della guarnizione sigillante su tutti i lati del pannello assicura una tenuta ermetica del sistema, una tenuta alla penetrazione d'aria ottenuta grazie alla perfetta aderenza della parte superiore dei pannelli alla faccia inferiore della struttura di supporto attraverso una guarnizione in poliuretano bicomponente applicata in stabilimento, che evita l'utilizzo di sigillanti aggiuntivi. Il pannello è integrabile con plafoniere tipo Vert Lab Light Led, con faretti o plenum di A/C. Questo tipo di prestazione è necessaria soprattutto nella realizzazione di sale operatorie, camere sterili, laboratori di analisi chimico-biologiche o sale in cui vengono effettuati processi alimentari, cosmetici, farmaceutici, elettronici. Il pannello viene fornito di ventosa per operazioni di ispezione.

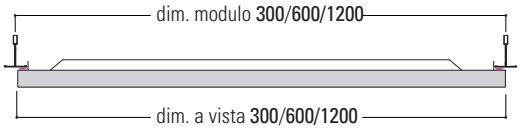

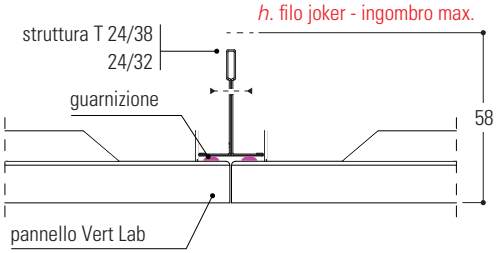

Sistema **standard**

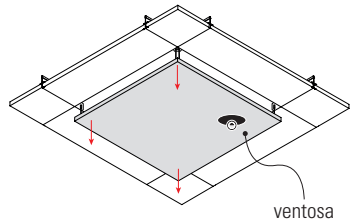

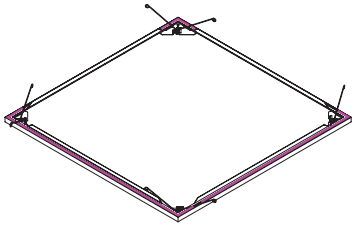

Sistema con **pannello di rinforzo** e **foro faretto**

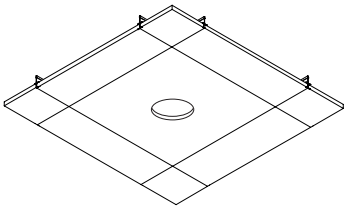

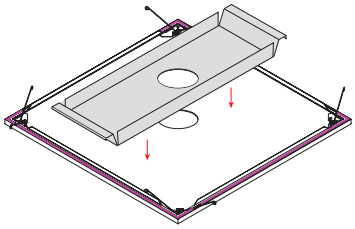

Sistema con **plenum**

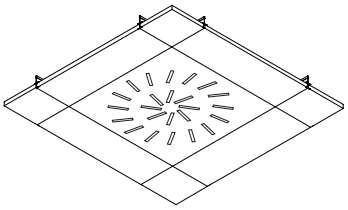

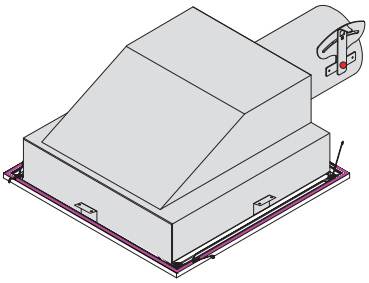

Sistema con **plafoniera**

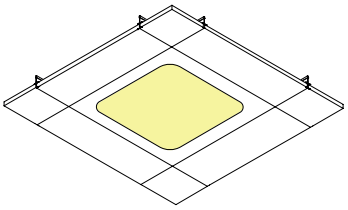

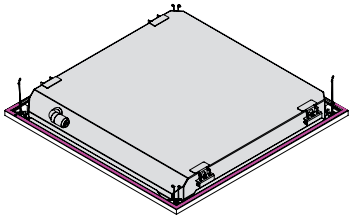

ELEMENTI DEL SISTEMA

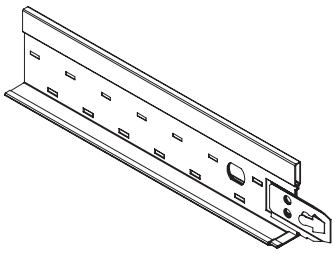

Struttura **T**

per altre profili idonei vedere catalogo struttura "T" sul sito **www.vertebra.com**

SPPT con **TFC**

per altre sospensioni vedere pag.8

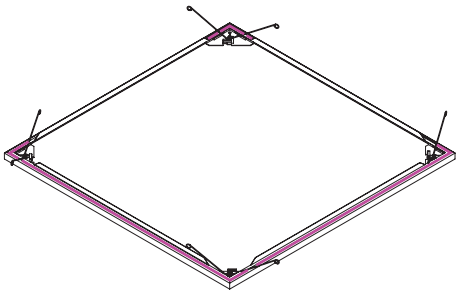

Pannello **Vert Lab**

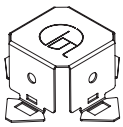

Joker

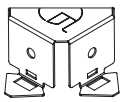

1/2 Joker

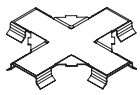

Piastra di **centraggio**

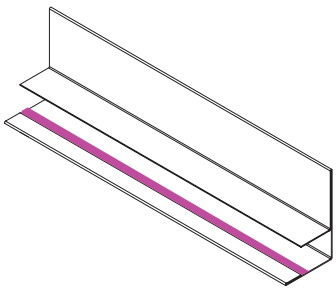

PPF con guarnizione

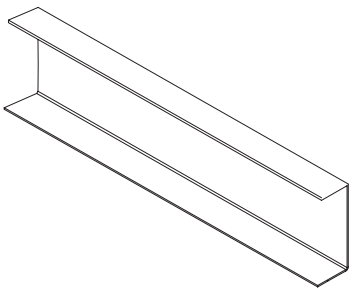

VL.PPC

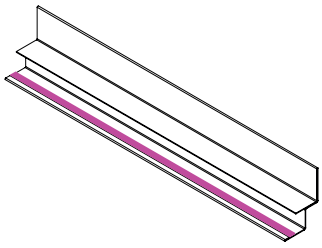

PDL con guarnizione

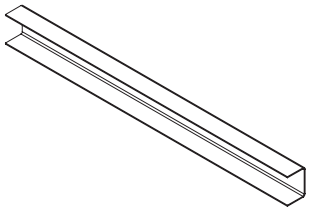

Profilo di **bloccaggio**

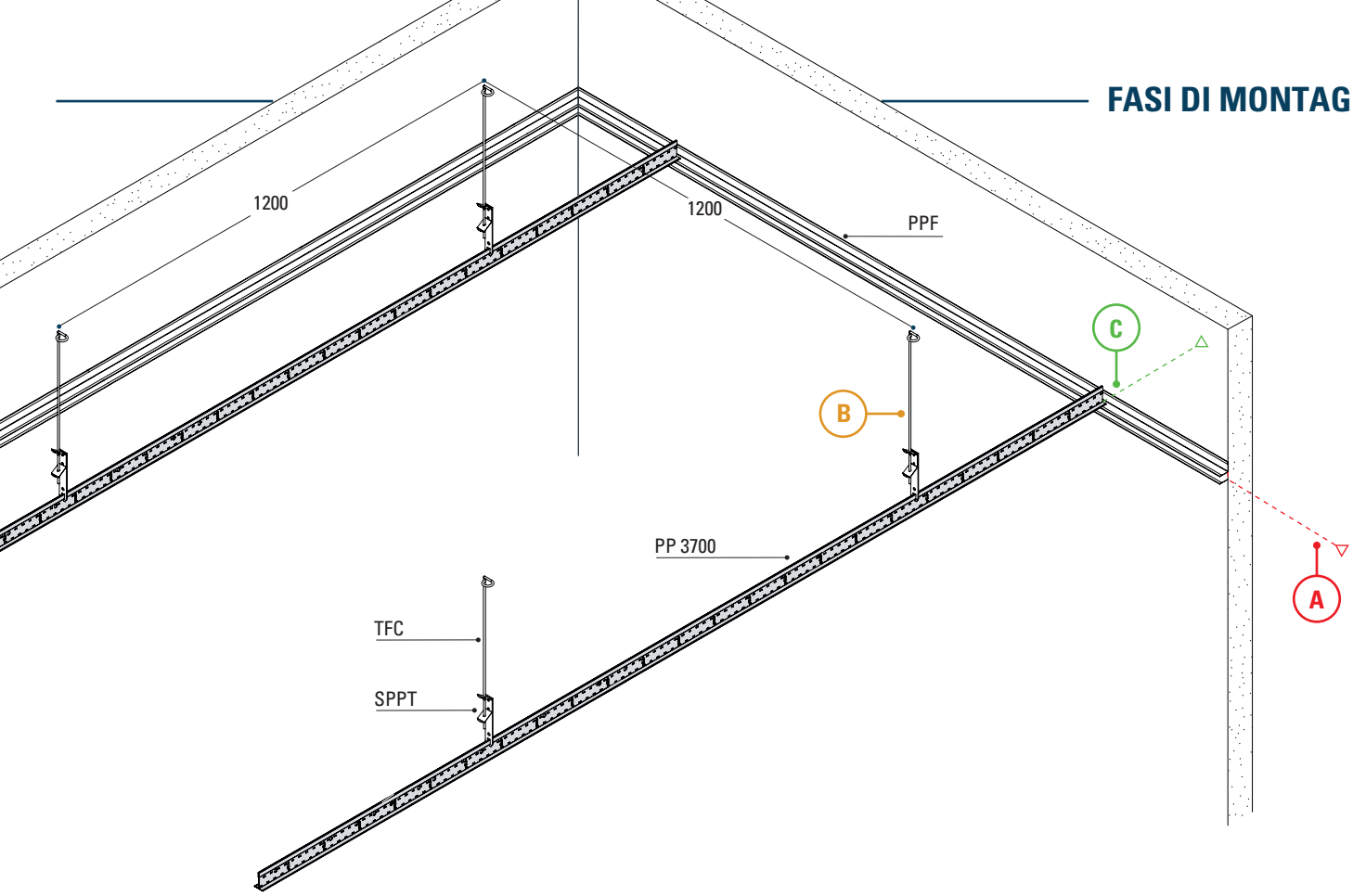

Fig.1

Proili perimetrali standard: PPF (1) / PDL (2) / VL.PPC (3)

Il profilo perimetrale ha la funzione di accogliere i pannelli Vert Lab, conserva la tenuta del controsoffitto tramite la guarnizione presente sul lato da 30 mm o nel caso del PDL sul lato da 20 mm, e consente l'appoggio della sottostruttura a "T". Per quanto riguarda il VL.PPC è idoneo per l'applicazione con il 1/2 Joker.

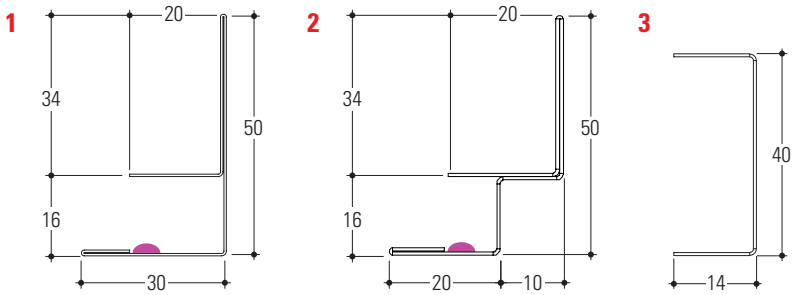

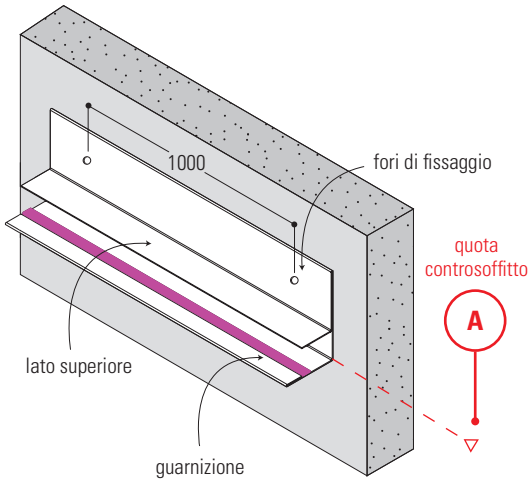

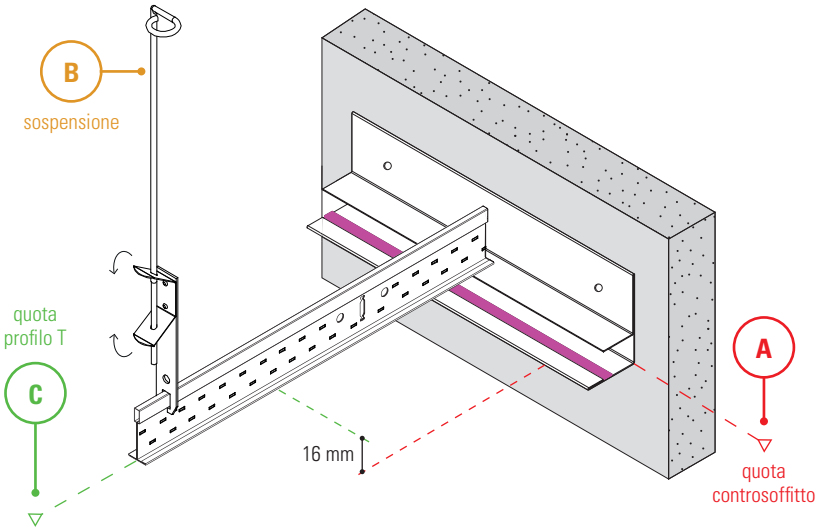

FASE 1

Tracciare la quota del controsoffitto a parete (**A**), successivamente fissare il perimetro con un passo minimo di 1000 mm.

FASE 2

Tracciare la maglia dei fori per la sospensione della struttura a T (**B**) con un passo minimo di 1200 mm (vedi fig.1)

N.B: per visualizzare le altre sospensioni vedere pag.8

FASE 3

Posizionare in quota la struttura a T sul lato superiore del profilo perimetrale (**C**). La struttura a T ha una distanza di 16 mm rispetto alla quota del controsoffitto.

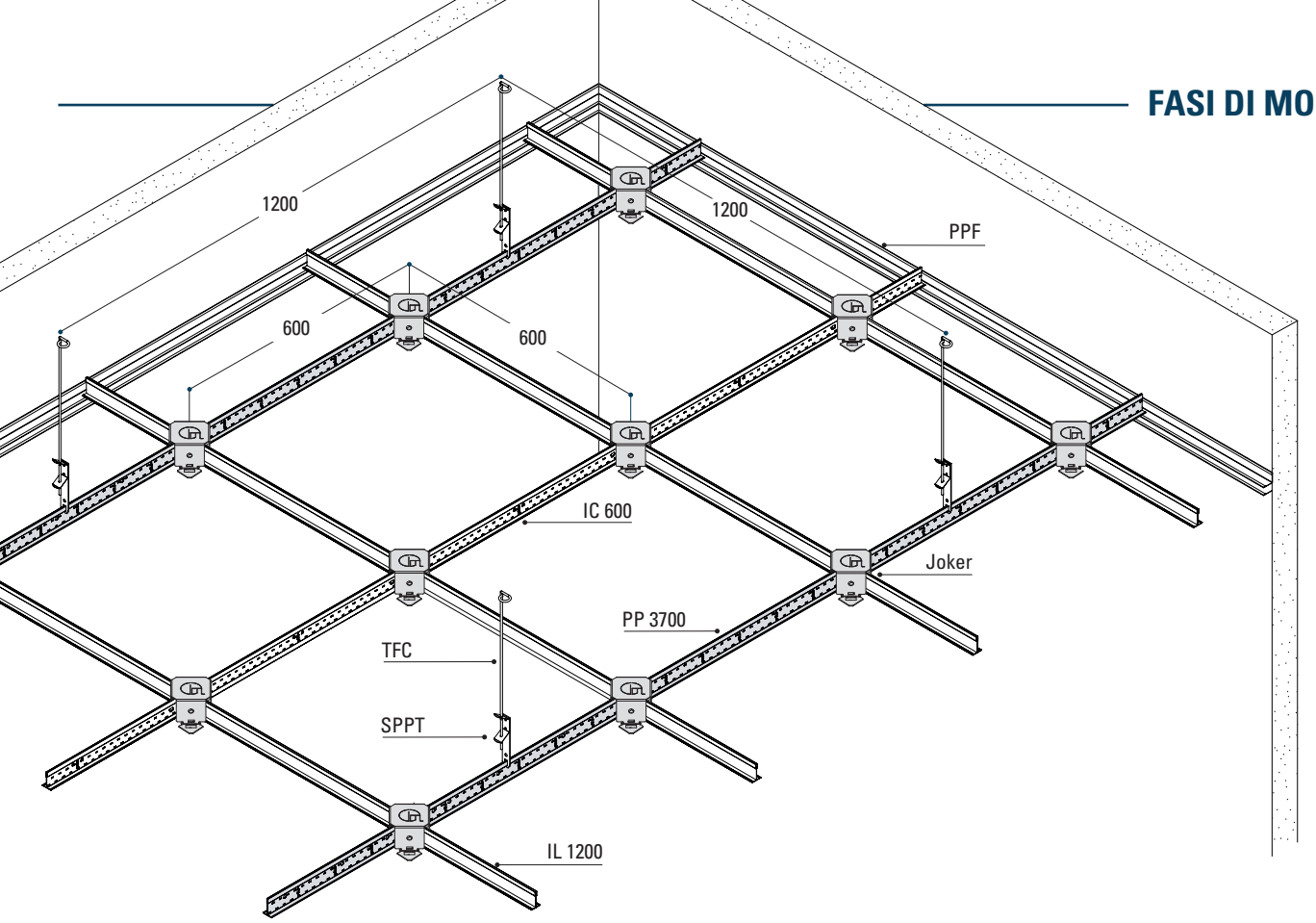

Fig.2

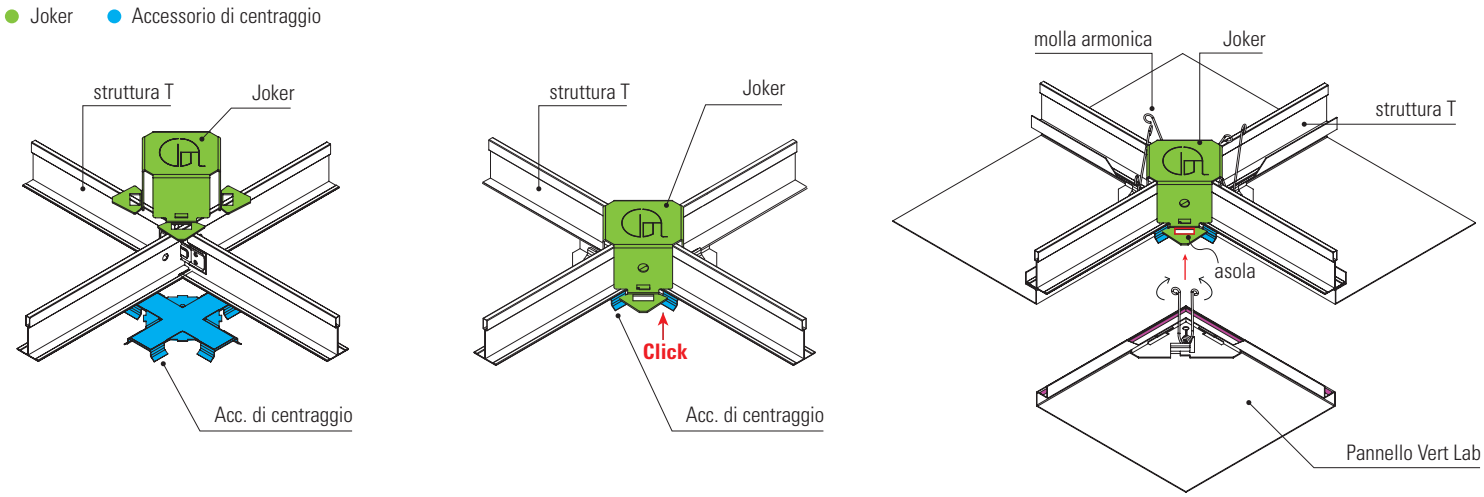

FASE 4

Montare la struttura a T posizionando i profili che compongono la struttura quali PP 3700 - IL 1200 - IC 600, creando un quadrato 600x600mm.

FASE 5

Dopo aver montato la struttura a T, nell'incrocio montare il Joker e l'accessorio di centraggio come mostrato nelle prime due raffigurazioni.

FASE 6

Posizionare e centrare il pannello tra i profili della struttura a T. Successivamente stringere le molle situate ai quattro lati del pannello e inserirle nelle asole posizionate sui Joker.

PANNELLI TAGLIATI CON PPF

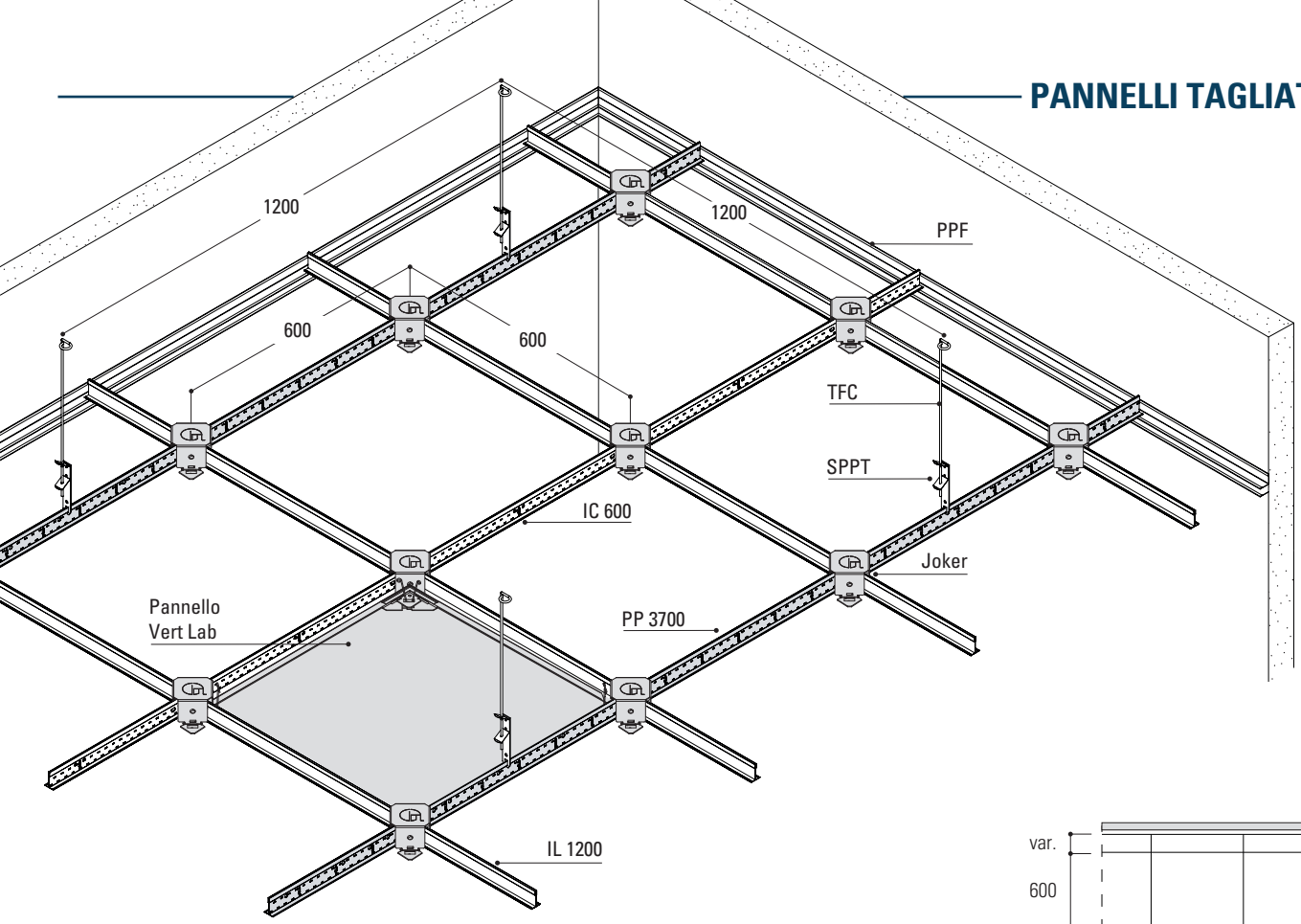

Fig.3

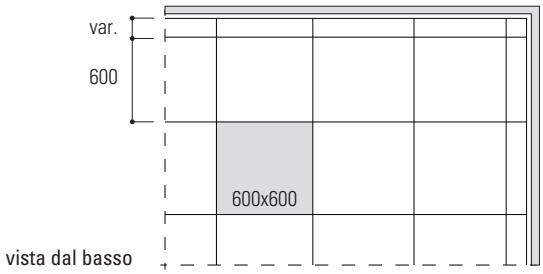

Montaggio pannello tagliato su PPF

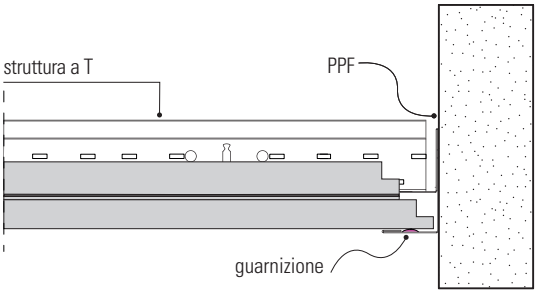

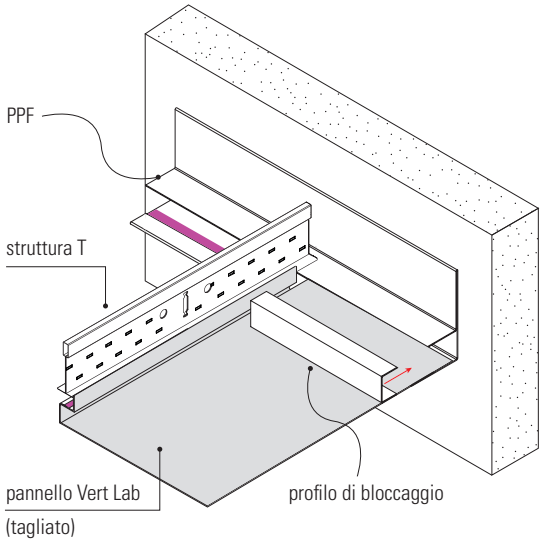

FASE 7

In corrispondenza del perimetrale, tagliare il pannello Vert Lab in eccesso e dopo aver montato quest'ultimo, lasciare in appoggio sul lato inferiore del PPF.

FASE 8

Per garantire una tenuta maggiore, inserire il profilo di bloccaggio a "C" tra il pannello Vert Lab e il perimetrale PPF in modo tale che vi sia un incastro perfetto.

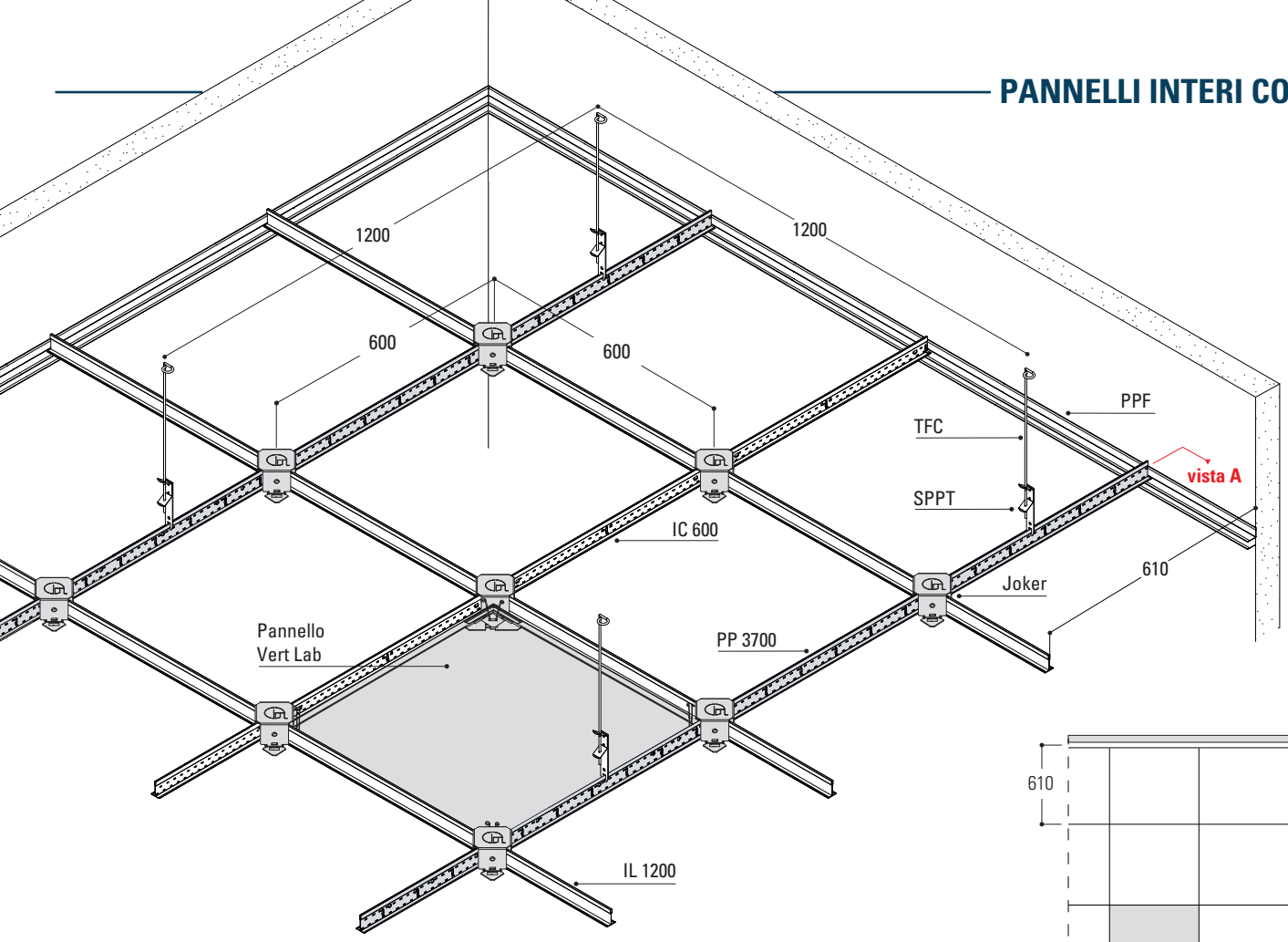

Fig.4

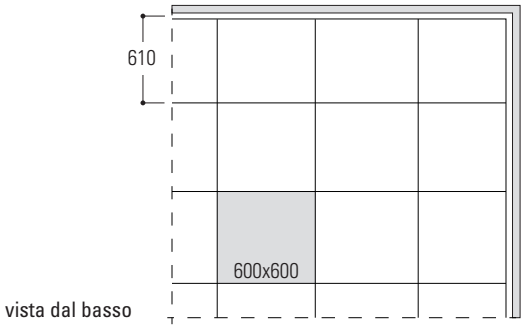

Montaggio pannello intero su PPF

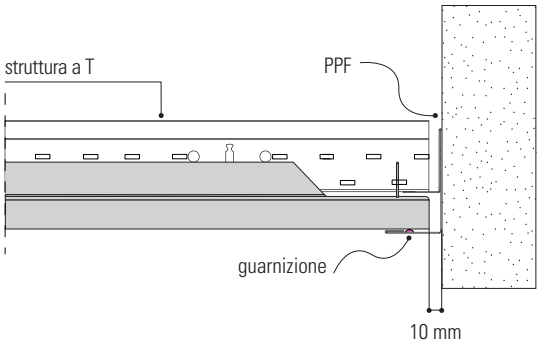

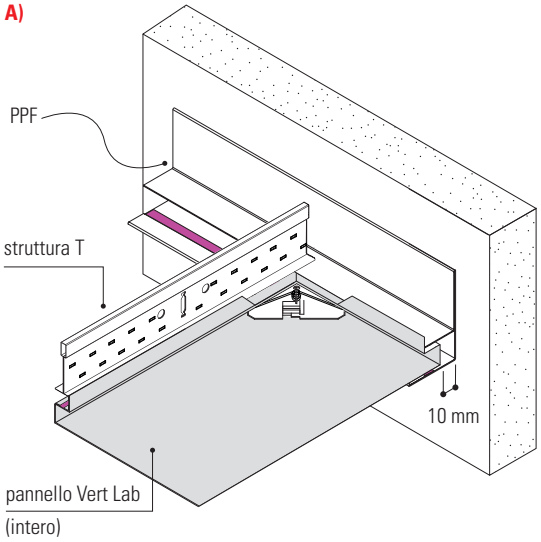

FASE 9

Il montaggio del pannello Vert Lab (intero) avviene mediante la stessa procedura vista nella fase 7. É consigliabile comprimere o eliminare localmente la guarnizione per agevolare l'inserimento del pannello intero, la tenuta è assicurata tramite la guarnizione presente sulla base del perimetrale.

FASE 10

Il montaggio prosegue portando in appoggio il pannello sul lato inferiore del PPF. Tra il pannello e il profilo perimetrale ci saranno 10 mm di spazio.

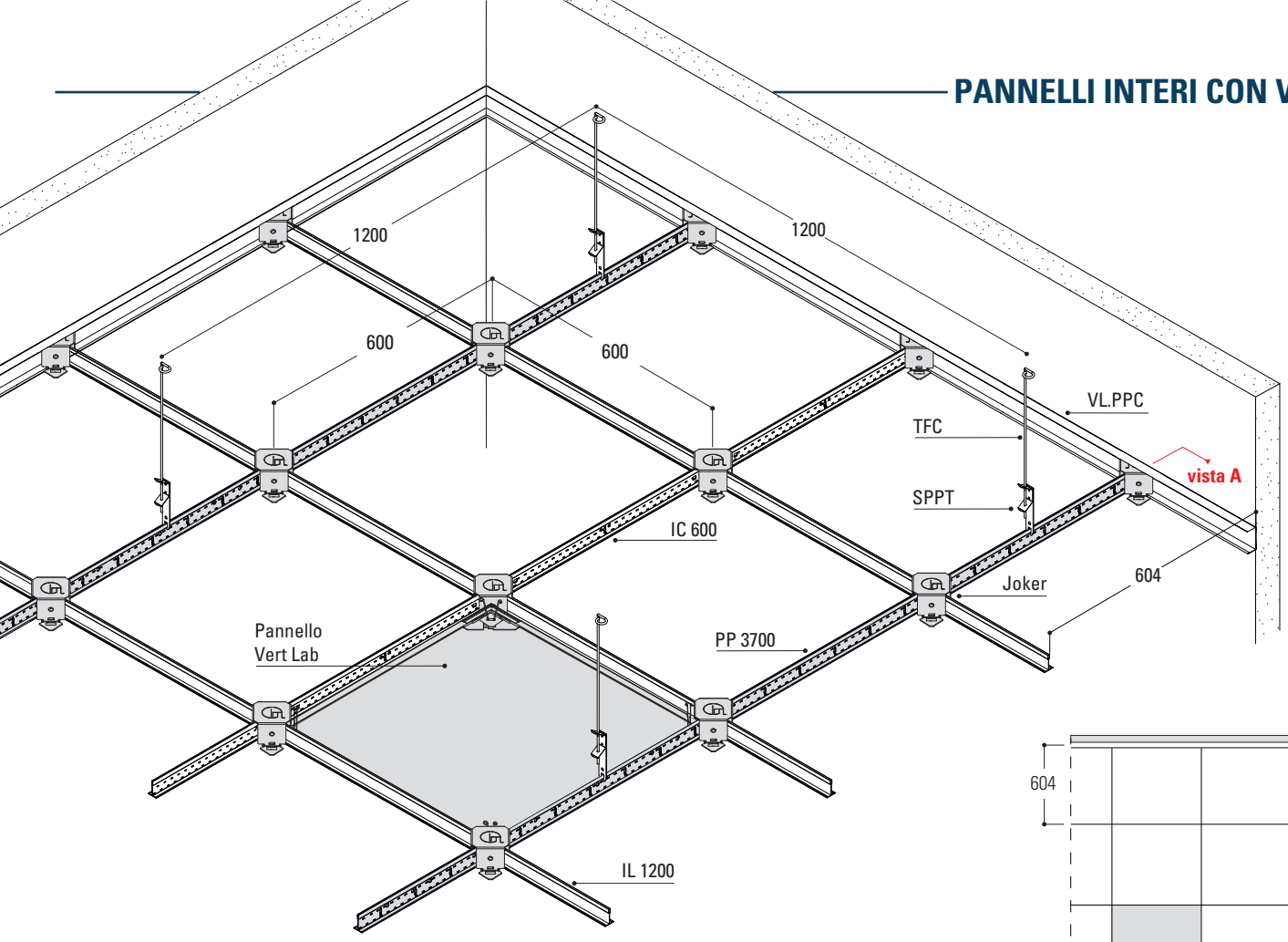

Fig.5

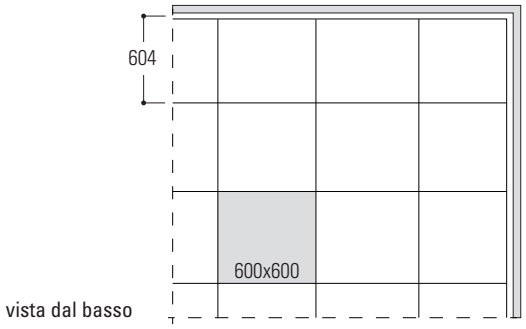

Montaggio 1/2 Joker a perimetro

● Joker ● Accessorio di centraggio

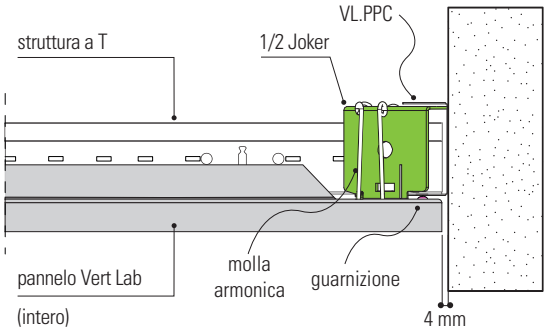

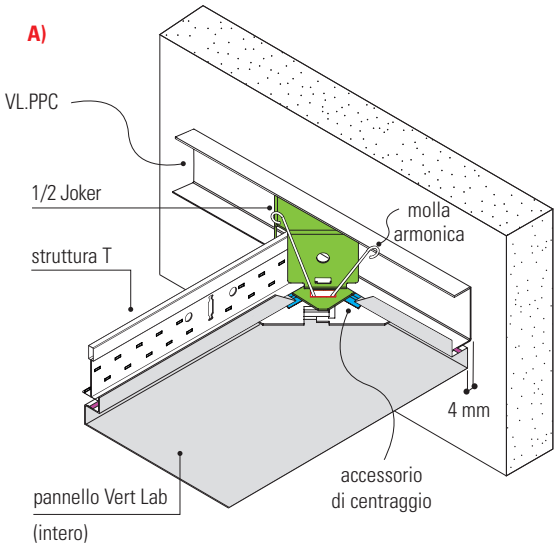

DESCRIZIONE:

Nel caso in cui si voglia montare il pannello intero, senza perimetrale in vista, è necessario utilizzare il profilo perimetrale VL.PPC. Tale condizione prevede che durante la posa in opera, la quota della struttura T è complanare alla quota del perimetrale e che sulla struttura a T venga utilizzato il 1/2 Joker (vedi disegni).

1200
1200
600
600
PDL
TFC
vista A
SPPT
IC 600
620/var.
Joker
Pannello
Vert Lab
PP 3700
IL 1200

Fig.6

620/var.
pannello intero:
- 620 mm
pannello tagliato:
- var.
600x600
vista dal basso

Montaggio pannello intero su PDL

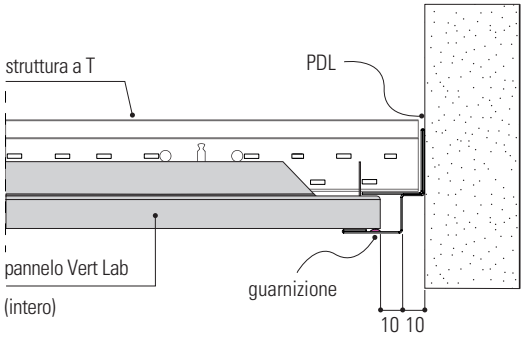

Montaggio pannello tagliato su PDL

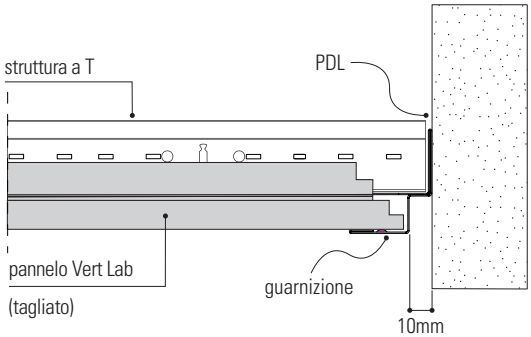

A)

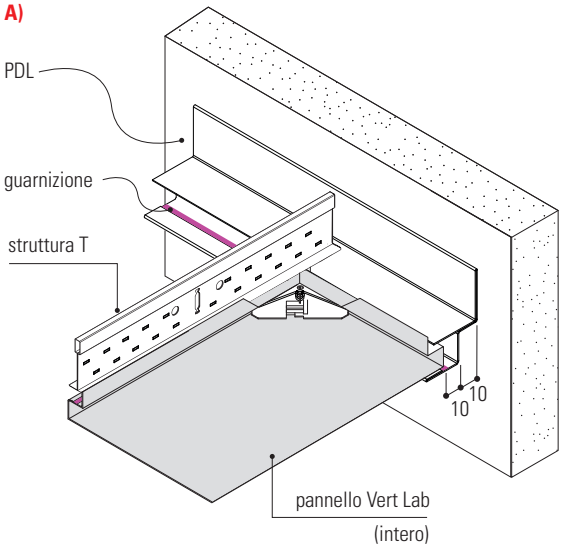

A1)

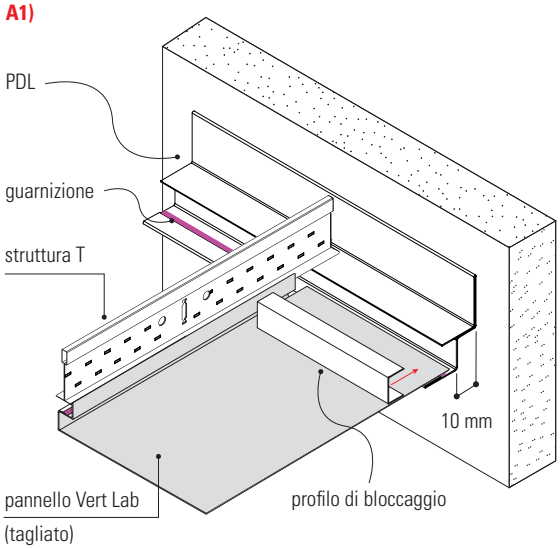

SISTEMA CON ANTISISMICO

B
lato libero
accessorio AG
1200
1200
600
600
A
lato fisso
TFC
PPF
SPPT
IC 600
Joker
604
Pannello
Vert Lab
G-SEISMIC
PP 3700
IL 1200

Il **PPF** ha come caratteristica la possibilità di integrarsi perfettamente con il sistema Vert Lab grazie ai suoi due piani sui quali è possibile il posizionamento della struttura (piano superiore) e il pannello (lato inferiore). Sullo stesso è possibile l'installazione dell'accessorio antisismico AG garantendo una maggiore stabilità e sicurezza. La colorazione del profilo PPF può variare a seconda della struttura T oppure dei pannelli scelti che saranno montati sul controsoffitto.

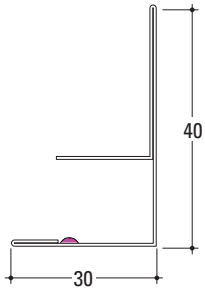

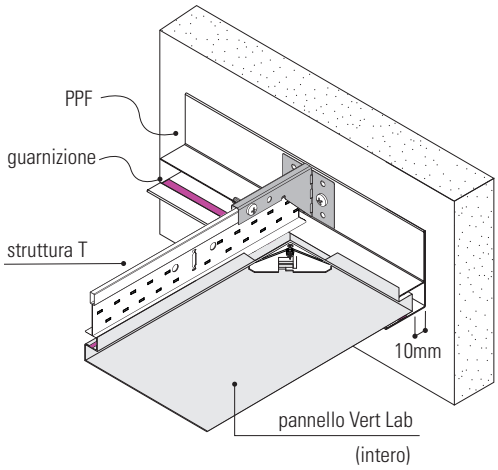

Sui profili perimetrali, al fine di creare un ulteriore vincolo all'azione sismica, si applicano due varianti su lati opposti tramite l'uso dell'accessorio AG. Su un lato (A), la struttura viene vincolata alla parete impedendo qualsiasi movimento avvitando l'accessorio AG al profilo perimetrale ed alla struttura; mentre sull'altro lato (B), la struttura in caso di azione sismica, è svincolata dall'accessorio AG ma pur sempre vincolata nella direzione e senza poter effettuare movimenti rotazionali.

A)

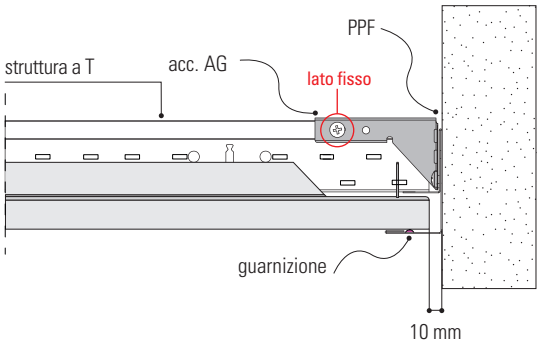

B)

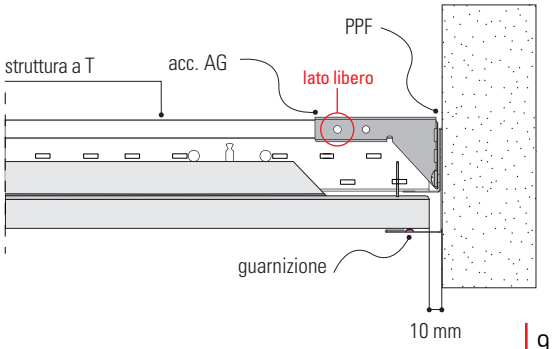

L'accessorio antisismico ha la possibbilità una volta montato sul profilo di regolare l'angolazione per adattarsi ad ogni tipo di necessità.

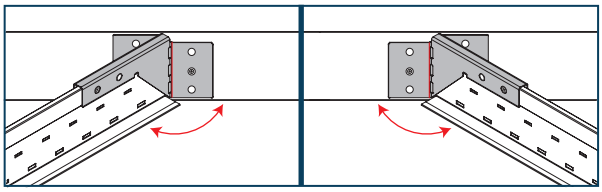

SISTEMA CON PORTA FARETTO

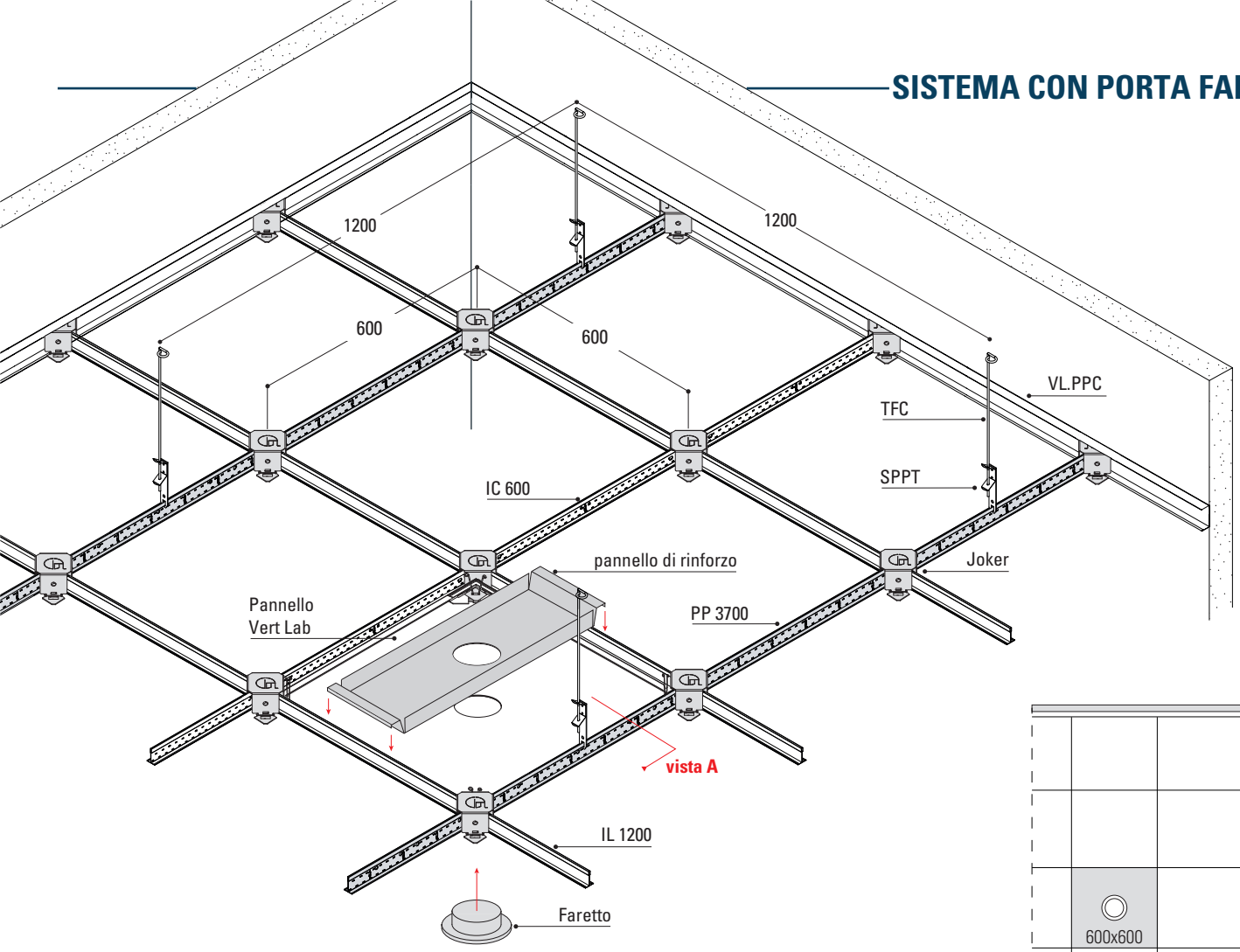

Fig.7

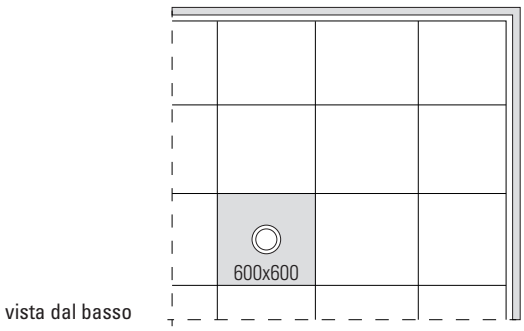

MONTAGGIO FARETTO

● Joker ● Accessorio di centraggio

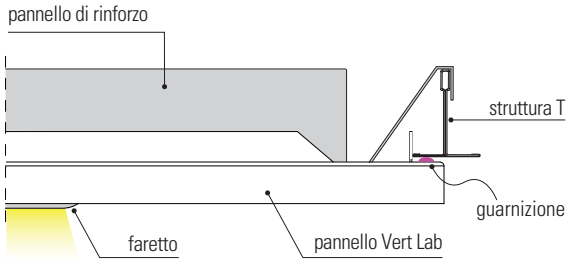

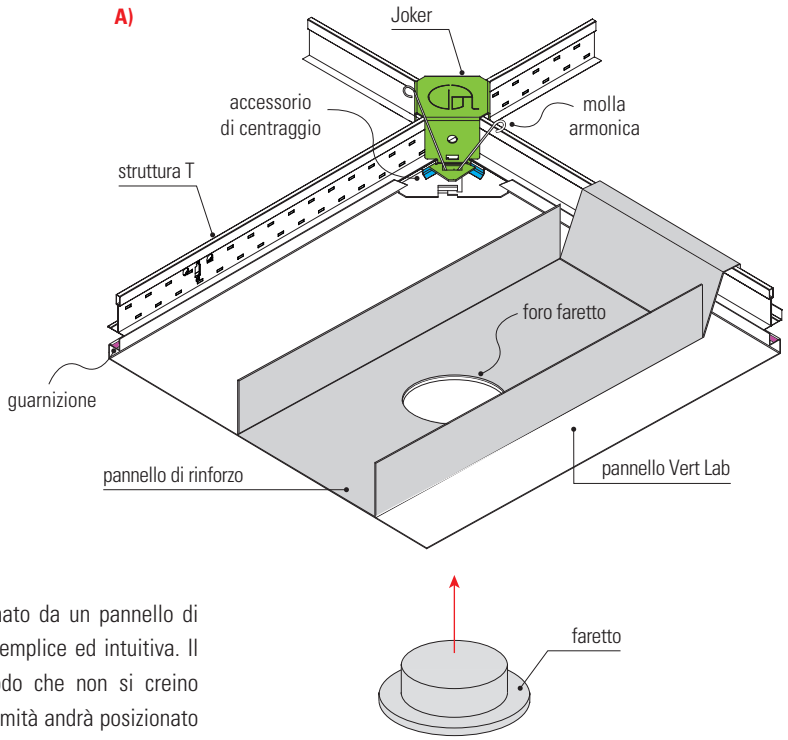

DESCRIZIONE:

Il corpo illuminante al momento della messa in opera viene accompagnato da un pannello di rinforzo per garantire una maggiore tenuta, praticando un'installazione semplice ed intuitiva. Il faretto andrà a scaricare l'intero peso sul pannello di rinforzo in modo che non si creino rigonfiamenti sul pannello Vert Lab. Il pannello di rinforzo con le sue estremità andrà posizionato al di sopra del pannello Vert Lab agganciandosi ai lati della struttura a "T". L'ultima fase consiste nell'applicazione del faretto con conseguente allaccio alla rete elettrica.

PROFILI PERIMETRALI E DI RACCORDO

PR.PPF

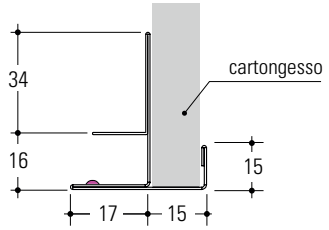

Profilo di raccordo PR.PPF" per veletta verticale e controsoffitto, idoneo per montaggio con sistema tipo Vert Lab. Il profilo consente una perfetta integrazione con pannello tagliato o intero. Nella rappresentazione adiacente viene mostrata l'applicazione del profilo PR.PPF" su un pannello in cartongesso (da 13mm di spessore) ed il pannello Vert Lab in appoggio. In caso di pannello tagliato viene aggiunto un profilo a "C" di bloccaggio per garantire una maggior tenuta.

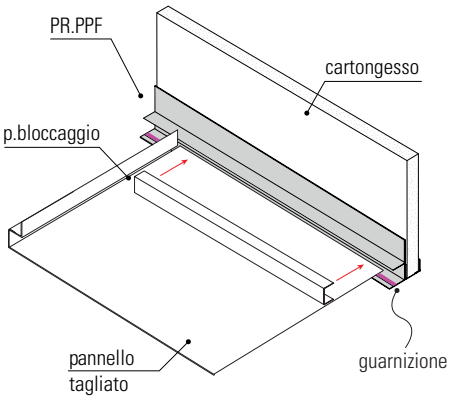

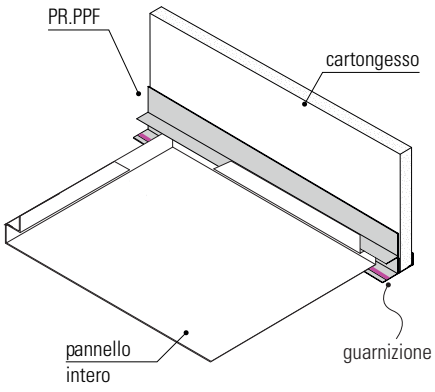

PR.PPG

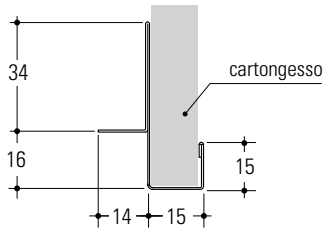

Profilo di raccordo PR.PPG" per veletta verticale e controsoffitto, idoneo per montaggio con sistema tipo Vert Lab. Nella rappresentazione adiacente viene mostrata l'applicazione del profilo "PR.PPG" su un pannello in cartongesso (da 13mm di spessore) ed il pannello Vert Lab in appoggio.

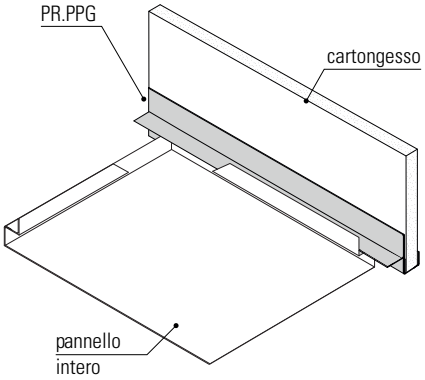

PR.PPZ

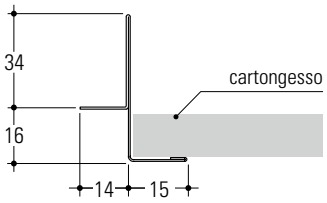

Profilo di raccordo "PR.PPZ" per compenso orizzontale e controsoffitto, idoneo per montaggio con sistema tipo Vert Lab. Nella rappresentazione adiacente viene mostrata l'applicazione del profilo "PR.PPZ" su un pannello in cartongesso ed il pannello Vert Lab in appoggio.

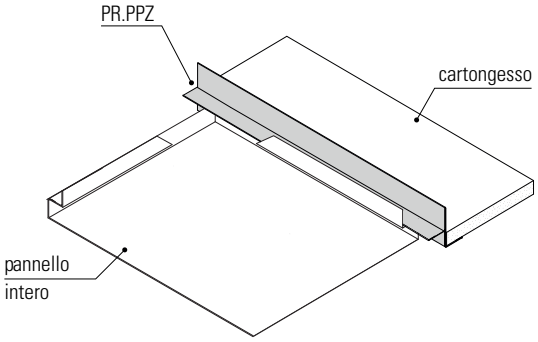

PR.PPT

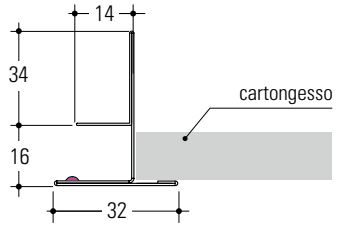

Profilo di raccordo "PR.PPT" per compenso orizzontale e controsoffitto, idoneo per montaggio con sistema tipo Vert Lab. Il profilo consente una perfetta integrazione con pannello tagliato o intero. Nella rappresentazione adiacente viene mostrata l'applicazione del profilo "PR.PPT" su un pannello in cartongesso ed il pannello Vert Lab in appoggio. In caso di pannello tagliato viene aggiunto un profilo a "C" di bloccaggio per garantire una maggior tenuta.

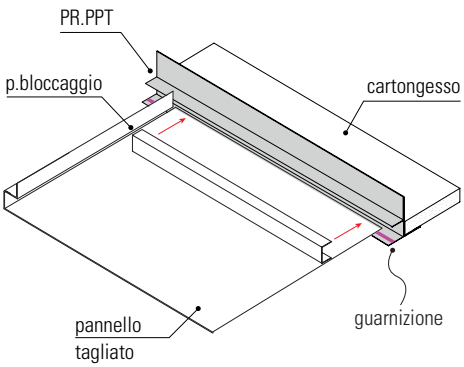

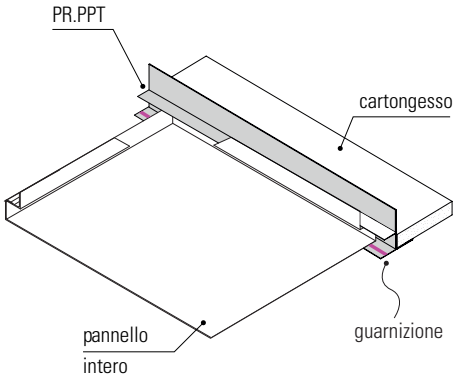

APPLICAZIONE ACCESSORI E SOSPENSIONI

Nella rappresentazione vengono mostrate diverse applicazioni di sospensioni e accessori **MR** tra cui anche il **G-Seismic.**

• Altezza minima indicativa di montaggio

G-SEISMIC

Barra asolata con BAT

BFØ6 con Guerr.026

TFC con Guerr.03 e MR

TFC con MR

TFC con SPPT

110mm

270mm

170mm

270mm

200mm

TFC

SPPT

Struttura T

Pannello Vert Lab

DETTAGLIO SOSPENSIONE

Nel dettaglio adiacente è raffigurata una delle sospensioni applicabili sulla struttura a "T". Inoltre nelle raffigurazioni sottostanti sono indicate nel dettaglio e nelle loro funzioni costruttive, le altre sospensioni applicabili sulla struttura a "T".

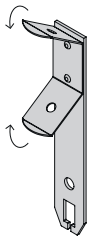

SPPT

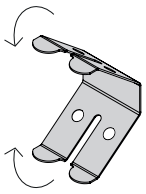

MR

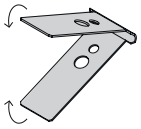

MR

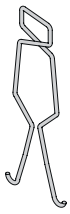

Guerr.03

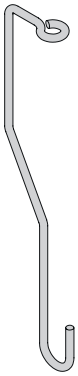

Guerr.026

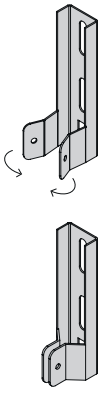

BAT

DESCRIZIONE SOSPENSIONI

La struttura a "T" ha la possibilità di avere più tipi di sospensioni, ognuna delle quali ha delle caratteristiche proprie che rendono idonea, efficace e sicura la sospensione della struttura con ogni tipologia di solaio. Il montaggio delle sospensioni è semplice ed intuitivo e garantisce praticità al momento della messa in opera della struttura.

RIFERIMENTI NORMATIVI

- Prodotto da costruzione secondo il Regolamento (UE) 305/2011
- Marcatura CE in accordo alla EN 13964
- Qualità della lamiera e grado di rivestimento conforme alla EN 10143 ed EN 10346

- **Test isolamento di tenuta all'aria e alla polvere effettuati in collaborazione con Istituto Giordano:**

  L'intero sistema a soffitto è stato testato per l'impermeabilità secondo il metodo prescritto dalla norma UNI EN 1026: 2016 e ha ottenuto valori di permeabilità in CLASSE 2 secondo la norma UNI EN 14351-1 (rapporto di prova n. 356263 dell'8.11.2018)

MARCATURA CE

Il prodotto indicato in questa scheda tecnica è destinato per l'impiego all'interno di edifici. É provvisto di Dichiarazione di Prestazione (DOP). Reazione al fuoco: classe A1/Durabilità: classe B (Componenti dell'edificio esposti a un'umidità relativa variabile fino al 90% e a temperature variabili fino a 30°C ma senza agenti inquinanti corrosivi, eccetto i prodotti in classe C5-M).

PROTOCOLLO LEED

Questa certificazione si sta affermando come nuovo standard mondiale per le costruzioni ecocompatibili e promuove un approccio orientato alla sostenibilità.Valutazione su processo integrato, ottimizzazione delle prestazioni energetiche, pianificazione della gestione dei rifiuti da costruzione e demolizione, illuminazione interna e prestazioni acustiche.

STOCCAGGIO DEL PRODOTTO

Immagazzinare i pacchi in luoghi coperti con un'atmosfera relativamente secca e ad una temperatura il più costante possibile, al fine di evitare fenomeni di condensa che possono ridurre lo stato di passivazione a protezione della superficie zincata. Nell'eventuale immagazzinamento esterno (sconsigliato), utilizzare una copertura che assicuri perfettamente la protezione del materiale contro le intemperie (pioggia, nebbia, neve), avendo cura di porre i pacchi leggermente inclinati. Questa copertura deve comunque essere tale da consentire un'adeguata areazione (non mettendo a contatto diretto le due superfici), in modo che l'umidità non si depositi e crei fenomeni di condensa

MATERIALE PER IMBALLO

La confezione è realizzata in cartone con all'interno delle buste in plastica contenenti i pannelli, il tutto chiuso con dello scotch esternamente. Il pallet è realizzato con regetta in plastica e murale in legno. Gli imballi sono opportunamente dimensionati per facilitare la movimentazione nei magazzini e nei cantieri.

AVVERTENZE

Avvertenze Generali

- Si prega di leggere attentamente le avvertenze che seguono in quanto sono importanti indicazioni per la sicurezza d'installazione d'uso e per la manutenzione.
- Dopo aver tolto il prodotto dal suo imballaggio assicurarsi della sua integrità, in caso contrario contattare il venditore.
- Gli elementi dell'imballaggio (sacchetti in plastica etc.) non devono essere lasciati alla portata dei bambini in quanto potenziali fonti di pericolo.
- Il mancato rispetto di quanto sopra può compromettere la sicurezza del prodotto.
- Il fabbricante non può essere considerato responsabile per eventuali danni derivanti da usi impropri, erronei ed irragionevoli.

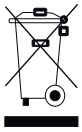

Riciclaggio

il bidone sbarrato serve a ricordare di raccogliere a fine vita il prodotto in maniera separata dagli altri rifiuti oppure di riconsegnarlo al rivenditore al momento dell'acquisto di un nuovo apparecchio di tipo equivalente. Tale scopo contribuisce a preservare l'ambiente da qualsiasi tipo di contaminazione e favorisce il riciclo dei componenti del prodotto. Lo smaltimento abusivo è soggetto a sanzioni secondo la normativa di legge.

Avvertenze importanti

- Il prodotto non dove essere soggetto a modifiche, qualsiasi modifica annulla la garanzia e può rendere pericoloso il prodotto stesso.
- La Antonio Guerrasio s.r.l. declina ogni responsabilità per i danni causati da un proprio prodotto montati in modo non conforme alle istruzioni.
- L'installazione dei prodotti deve essere eseguita a regola d'arte.
- Il prodotto è destinato ad essere installato anche su superfici normalmente infiammabili.

Avvertenza

-Tutte le raffigurazioni riportate nella presente scheda tecnica sono indicative ed i fissaggi vanno verificati al momento della scelta del sistema che si preferisce adoperare.

Caratteristiche soggette a cambiamenti e miglioramenti senza preavviso