VERT LIGHTPANEL

per sistema **Vert Occulto**

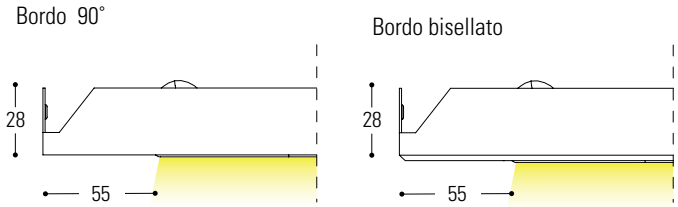

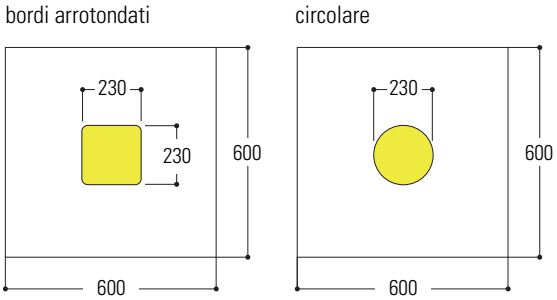

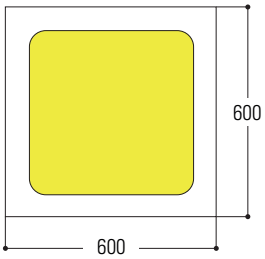

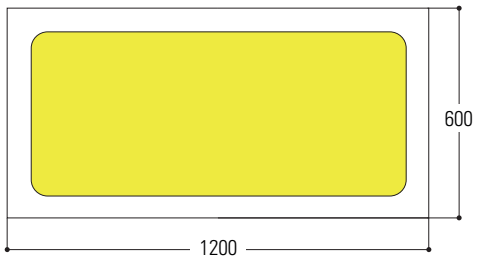

DESCRIZIONE

Apparecchio da incasso per l'illuminazione con tecnologia LED ad alta resa luminosa. Uno stile elegante e moderno garantito dall'integrazione all'interno del controsoffitto tipo Vert Occulto; unico nel suo genere consente l'installazione in soffitti dove vi è poco spazio di intradosso. L'apparecchio è composto da una struttura in alluminio ed un pannello di rivestimento che ha la stessa finitura (alluminio o acciaio) e lo stesso materiale (pre verniciato e post verniciato) del controsoffitto e sostituisce tutte le applicazioni che finora prevedevano l'utilizzo di tubi fluorescenti ed alogeni.

CARATTERISTICHE TECNICHE

Materiale pannello:	Alluminio (Lega 3000H46) Acciaio preverniciato Acciaio Inox
Materiale light panel:	Alluminio (Lega 3000H46)
Colore:	Preverniciato Bianco DONN-WHITE Silver Post verniciato cartella RAL-NCS-Sublimato
Spessore pannello:	0,4 - 0,5 - 0,6 mm
Spessore corpo:	0,8 mm
Driver esterno:	Si
Dotazioni opzionali:	Modulo DALI / modulo di emergenza
Moduli standard:	600x600 (con doppia geometria 230x230) 600x600 con bordo a 90° o bisellato 600x1200 con bordo a 90° o bisellato
Durata:	50.000 ore
Garanzia LED:	3 Anni
Peso prodotto:	dai 2 ai 4 kg

VANTAGGI E APPLICAZIONI

Sistema Vert Occulto

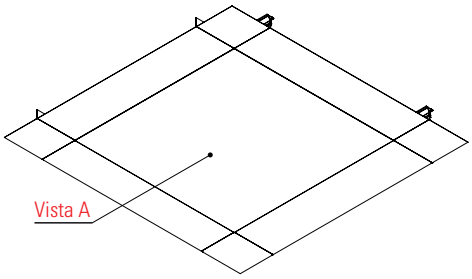

Sistema Vert Occulto con light panel

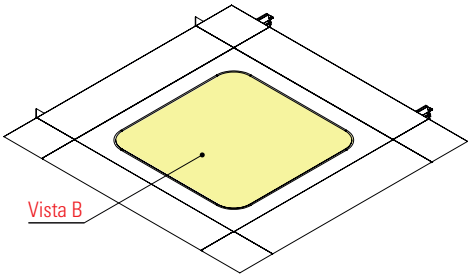

A)

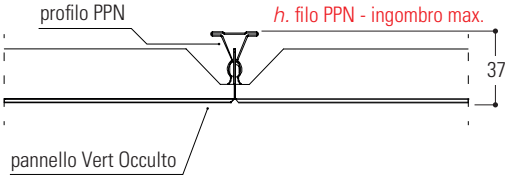

B)

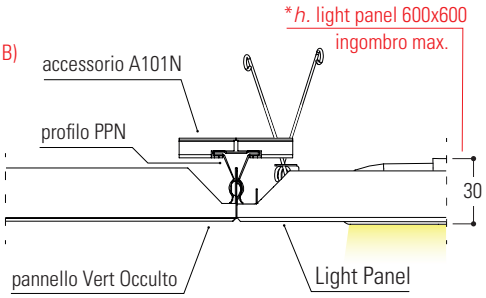

DESCRIZIONE

Questo **Light Panel** consente una perfetta integrazione nel sistema Vert Occulto. E' composto da un pannello che segue le linee del controsoffitto ed il passaggio della luce è in rilievo valorizzandone il design. Il sistema Vert occulto è realizzabile in mono o in doppia orditura come riportato nelle figure sottostanti e insieme alla plafoniera è ispezionabile puntualmente mediante una ventosa fornita in dotazione.

MONO E DOPPIA ORDITURA

Ingombro max. 120 mm

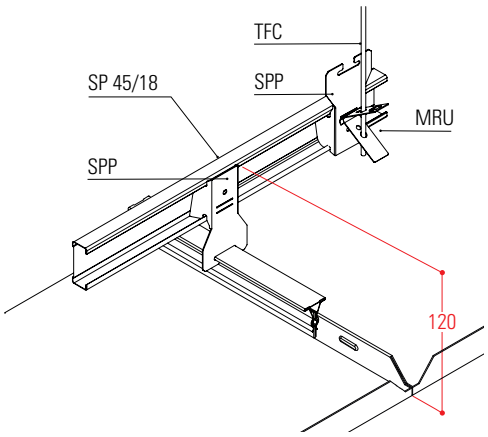

Doppia orditura con SP 45/18

Ingombro max. 65 mm

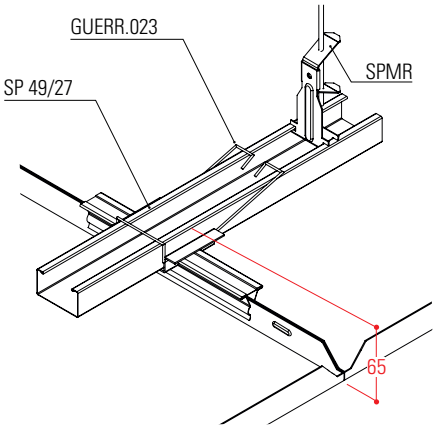

Doppia orditura con SP 49/27

Ingombro max. 37 mm

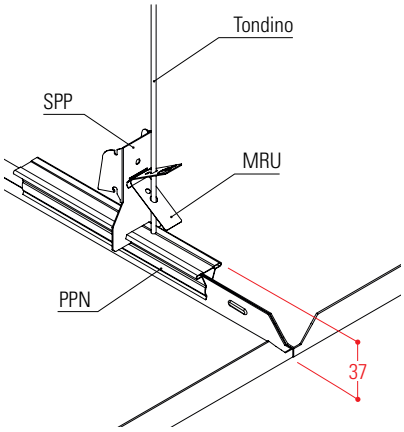

Mono orditura con PPN

PRESTAZIONI, CONSUMO E MODULO

Il **Light Panel** è studiato per offrire un'illuminazione omogenea e priva di sfarfallii adatta all'installazione in qualsiasi luogo in cui è richiesta un'ottima resa visiva. Questo pannello LED offre prestazioni luminose eccellenti fino a 50.000 ore circa, con una stima di utilizzo giornaliero di 8 ore. Grazie alla tecnologia LED integrata, questo pannello sostituisce le vecchie installazioni dotate di tubi alogeni con un consumo nettamente inferiore. Il sistema LED, quindi, abbassa drasticamente i consumi mantenendo la stessa intensità luminosa.

Tipologia	Dimensioni	Potenza (W)	Flusso luminoso Lampada** (IM) OPALE	Flusso luminoso Lampada** (IM) UGR
* VLP 5353/4	600x600 (230x230)	24	-	1633
VLP 5353/4	600x600	33	-	3807
VLP 5353/4	600x1200	74	-	7888

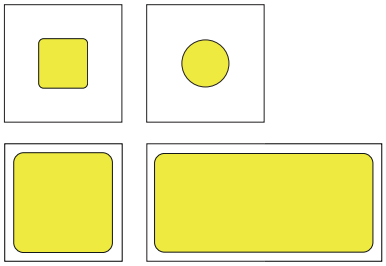

600x600 (230x230)
600x600 / 600x1200 mm

GRUPPO OTTICO E CURVA FOTOMETRICA

- Resa cromatica Ra>90
- Rischio fotobiologico 0 (esente) protetto dai raggi UV EN 62471

Ottiche disponibili:

Versione UGR<19 (UGR)

Ottica in policarbonato microprismatico per ambienti con videoterminali

600x600 (230x230)

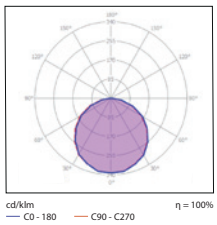

600x600

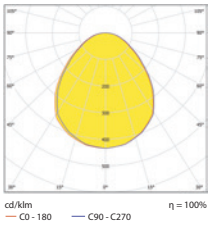

600x1200

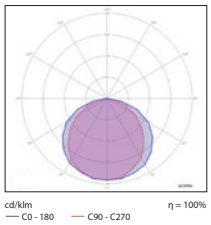

Temperatura colore disponibile standard

MONTAGGIO ACCESSORIO A101N

FASE **1**

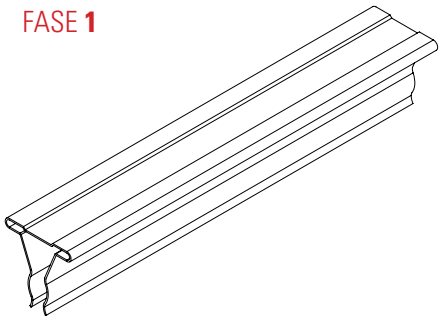

FASE **2**

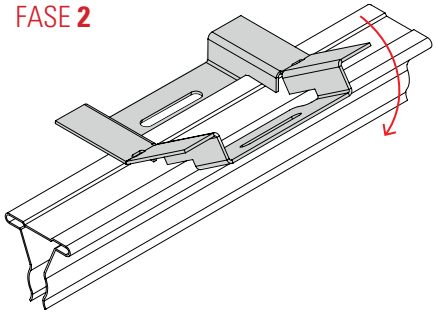

FASE **3**

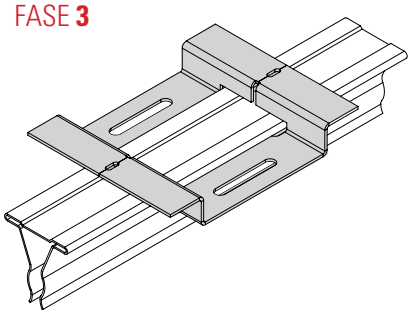

DESCRIZIONE A101N

Dalle caratteristiche semplici questo accessorio viene impiegato per l'aggancio del Light Panel Occulto, si applica in maniera veloce ed intuitiva. Come si evince dalle fasi sopra descritte, l'accessorio poggia sul profilo PPN e garantisce su di esso una soluzione per l'aggancio della plafoniera ideale e sicuro. Inoltre offre la possibilità di ispezionare facilmente e con fluidità.

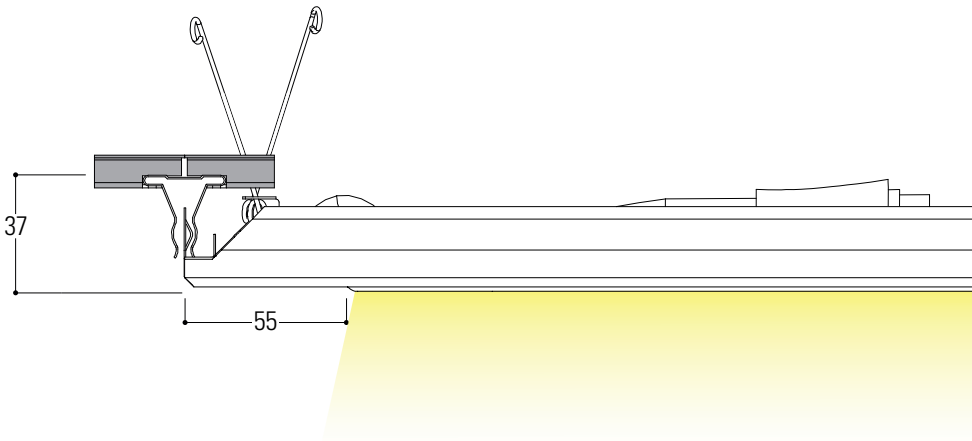

MONTAGGIO

ELEMENTI DEL SISTEMA

1. Light Panel
2. Pannello Vert Occulto
3. Profilo PPN
4. Accessorio A101N
5. Alimentazione
6. Trasformatore
7. Guerr 004

PERFETTA INTEGRAZIONE NEL SISTEMA VERT OCCULTO

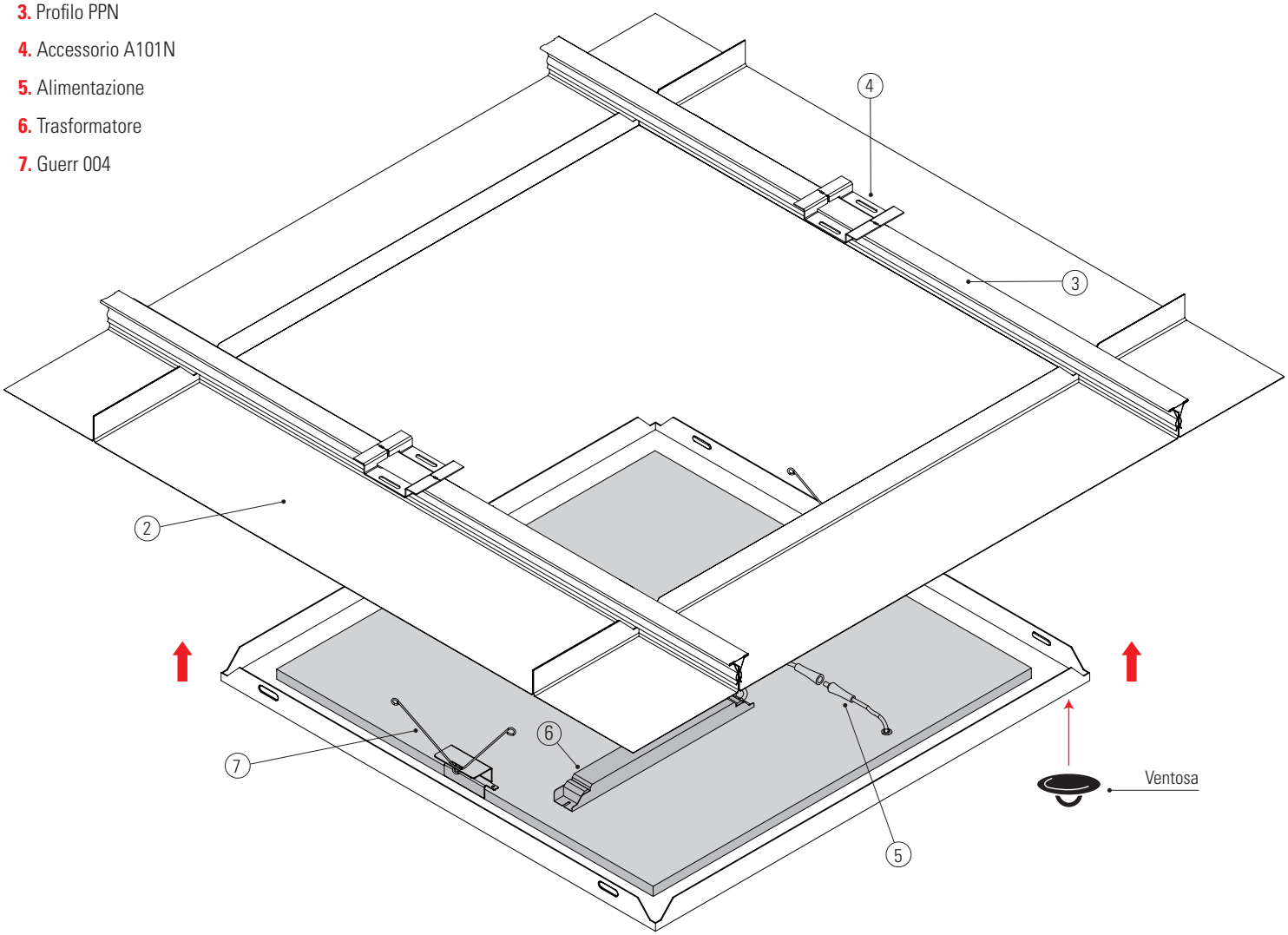

DESCRIZIONE MONTAGGIO

Il montaggio del Light Panel avviene allo stesso modo di un pannello Vert Occulto, le fasi sono poche ed intuitive:

1. Stringere le molle(7) situate ai due lati del light panel(1)
2. Inserire le molle nell' asola dell'accessorio A101N(4) situati sul profilo PPN(3)
3. Successivamente eseguire l'allaccio alla rete elettrica utilizzando l'apposita presa di alimentazione(5).
- Spingere verso l'alto il light panel(1) per concludere il montaggio.
- Per ispezionare il pannello led utilizzare la ventosa nell'angolo.

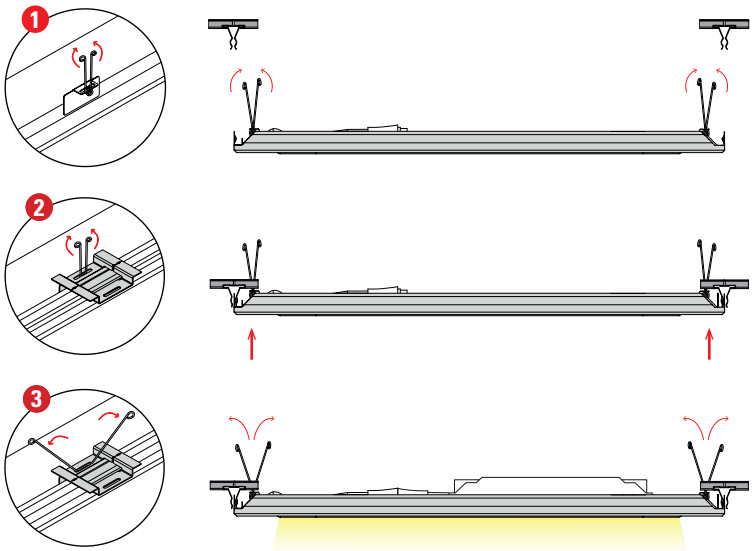

ELEMENTI DEL SISTEMA

1. Light Panel
2. Pannello Vert Occulto
3. Profilo PPN
4. Accessorio A101N
5. Alimentazione
6. Trasformatore
7. Guerr 004
8. Sospensione
9. SP 45/18

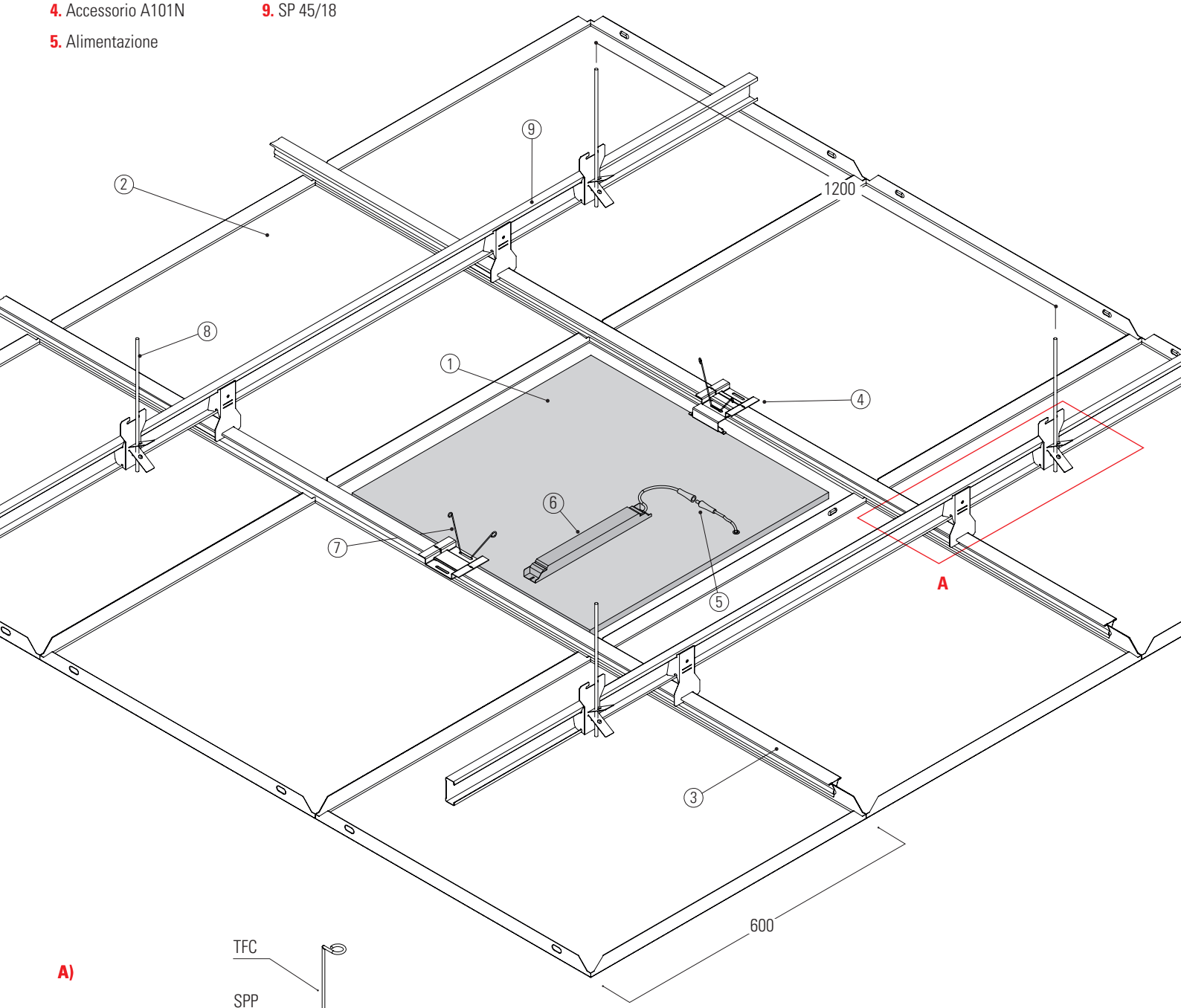

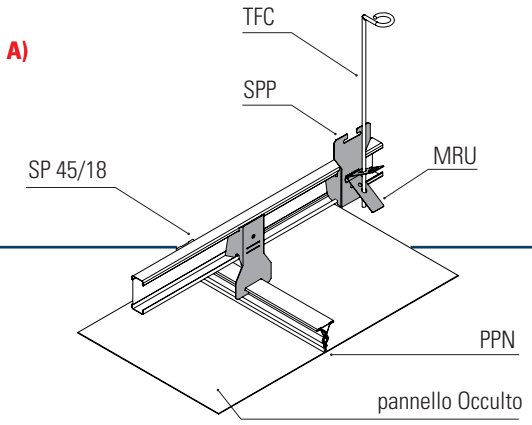

DESCRIZIONE E DETTAGLI

Il sistema OCCULTO mostrato a fianco è in doppia orditura non complanare, ispezionabile puntualmente, ed è composto da un profilo primario tipo SP45/18 che è sospeso al solaio ed un profilo secondario tipo PPN. I sistemi di sospensione e raccordo oltre ad essere semplici da montare, sono anche regolabili in ogni punto. Il pannello invece è montato dal basso con successivo scatto nel profilo PPN.

ELEMENTI DEL SISTEMA

1. Light Panel
2. Pannello Vert Occulto
3. Profilo PPN
4. Accessorio A101N
5. Alimentazione
6. Trasformatore
7. Guerr 004
8. Sospensione
9. SP 49/27

1200
600
B

B)

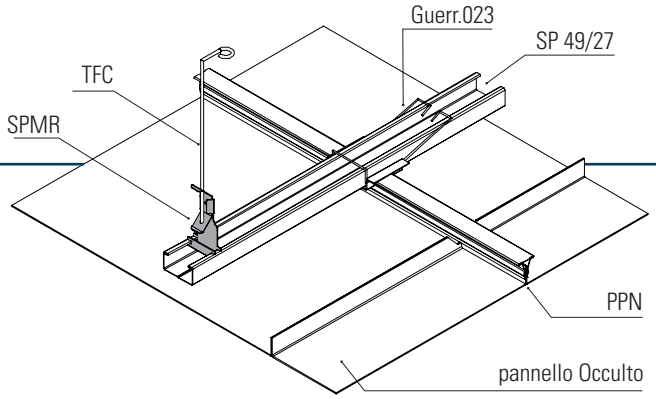

DESCRIZIONE E DETTAGLI

Il sistema OCCULTO mostrato a fianco è in doppia orditura non complanare ed è particolarmente adatto per soluzioni con spazio limitato. Il controsoffitto è ispezionabile puntualmente, è composto da un profilo primario tipo SP 49/27 che è sospeso al solaio ed un profilo secondario tipo PPN. I sistemi di sospensione e raccordo oltre ad essere semplici da montare, sono anche regolabili in ogni punto. Il pannello invece è montato dal basso con successivo scatto nel profilo PPN.

ELEMENTI DEL SISTEMA

1. Light Panel
2. Pannello Vert Occulto
3. Profilo PPN
4. Accessorio A101N
5. Alimentazione
6. Trasformatore
7. Guerr 004
8. Sospensione
9. SP 49/27

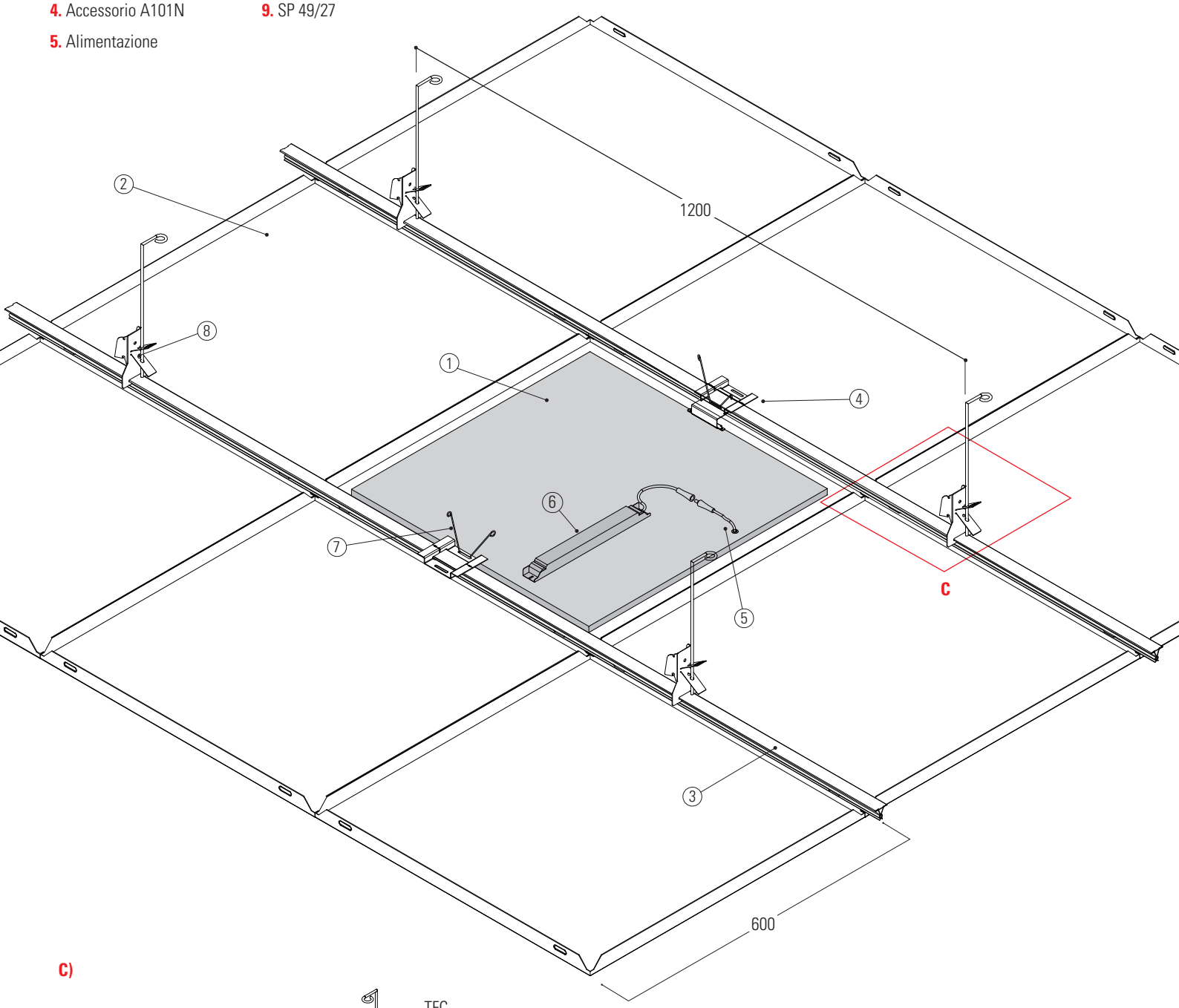

C)

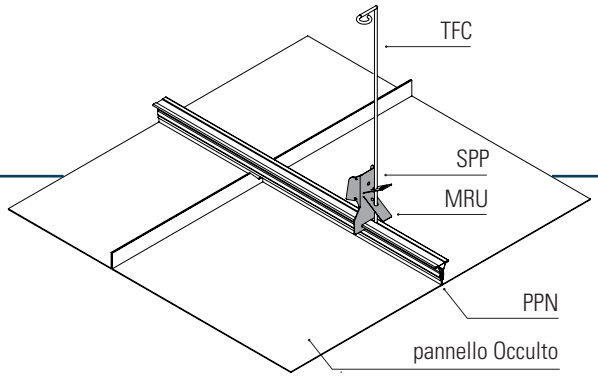

DESCRIZIONE E DETTAGLI

Il sistema OCCULTO mostrato a fianco è in mono orditura ed è particolarmente adatto per soluzioni con spazio limitato. Il controsoffitto è ispezionabile puntualmente, è composto da un profilo PPN che è sospeso al solaio con delle sospensioni. I sistemi di sospensione e raccordo oltre ad essere semplici da montare, sono anche regolabili in ogni punto. Il pannello invece è montato dal basso con successivo scatto nel profilo PPN.

PRESA DI ALIMENTAZIONE E SIGILLO

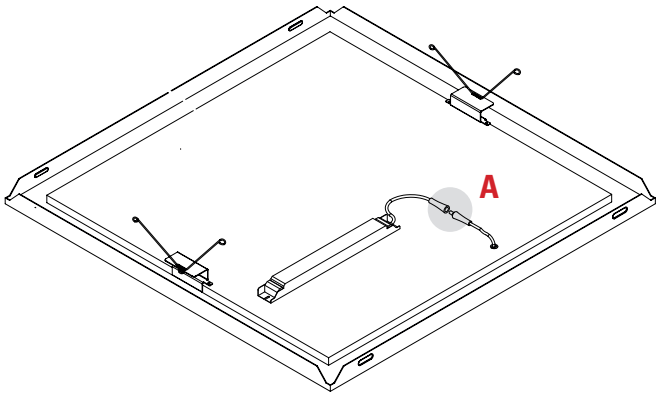

A: ALIMENTAZIONE

- Alimentazione 230/240 - 50/60 Hz con cavetto di sezione 0.75 mm² e guaina di PVC-HT non propagante la fiamma secondo le norme CEI 20-35 e rispondente alle norme CEI 20.20 e CEI CENELEC HD 21. Connettore s tagno IP66 2P+T o 4P+T, massima sezione dei cavi ammessa 2.5 mm². Classe di isolamento I. Adatto per essere installato su superfici normal mente infiammabili.
- Alimentatore elettrico EEI=A2 230-240, 50 - 60Hz. fattore di potenza > 0.95.

ALTRE DOTAZIONI OPZIONALI

Possibile dotazione del Modulo Autotest a microprocessore dotato di:

-Test di autonomia

-Test di funzionalità

-Routine di test

* Emergenza non disponibile

**Tolleranza flusso luminoso ±10%

**Potenza soggetta a minime (±5%) variazioni senza preavviso

*/** Vedere tabella prestazioni consumo e modulo pag.2

AVVERTENZE

Avvertenze Generali

- L'apparecchio è costruito a regola d'arte, e la sua durata elettrica sarà più che sufficiente se esso verrà utilizzato in maniera corretta.
- Si prega di leggere attentamente le avvertenze che seguono in quanto sono importanti indica zioni per la sicurezza d'installazione d'uso e per la manutenzione.
- Dopo aver tolto l'apparecchio dal suo imballaggio assicurarsi della sua integrità, in caso contrario contattare il venditore.
- Gli elementi dell'imballaggio (sacchetti in plastica etc.) non devono essere lasciati alla portata dei bambini in quanto potenziali fonti di pericolo.
- Prima di collegare l'apparecchio accertarsi che i dati di targa siano rispondenti a quelli della rete di distri buzione elettrica alla quale l'apparecchio sarà collegato (l'etichetta con i dati di targa è situata all'esterno dell'apparecchio stesso).
- Prima di effettuare qualsiasi operazione di pulizia o di manutenzione disinserire l'apparecchio dalla rete di alimentazione elettrica spegnendo l'interuttore dell'impianto, in caso di guasto rivolgersi solamente a personale professionalmente qualificato.
- Il mancato rispetto di quanto sopra può compromettere la sicurezza dell'apparecchio.
- Il fabbricante non può essere considerato responsabile per eventuali danni derivanti da usi impropri, erronei ed irragionevoli.

Avvertenze importanti

- Il prodotto non dove essere soggetto a modifiche, qualsiasi modifica annulla la garanzia e può rendere perico loso il prodotto stesso. La Antonio Guerrasio s.r.l .declina ogni responsabilità per i danni causati da un proprio prodotto montati in modo non conforme alle istruzioni.
- I componenti che dovessero danneggiarsi devono essere sostituiti con componenti analoghi.
- L'installazione dei prodotti deve essere eseguita a regola d'arte.
- Per evitare surriscaldamenti pericolosi, si raccomanda di non installare l'apparecchio in spazi angusti privi di ricambio d'aria.
- L'apparecchio è destinato ad essere installato anche su superfici normalmente infiammabili.

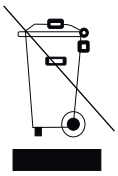

Riciclaggio

In attuazione delle direttive 2002/95/CE, 2002/96/CE e 2003/108/CE (relative alla riduzione dell'uso di sostanze pericolose nelle apparecchiature elettriche ed elettroniche, nonché allo smaltimento dei rifiuti") il bidone sbarrato serve a ricordare di raccogliere a fine vita il prodotto in maniera separata dagli altri rifiuti oppure di riconsegnarlo al rivenditore al momento dell'acquisto di un nuovo apparecchio di tipo equivalente. Tale scopo contribuisce a preservare l'ambiente da qualsiasi tipo di contaminazione e favorisce il riciclo dei componenti dell'apparecch-iatura. Lo smaltimento abusivo è soggetto a sanzioni secondo la normativa di legge.

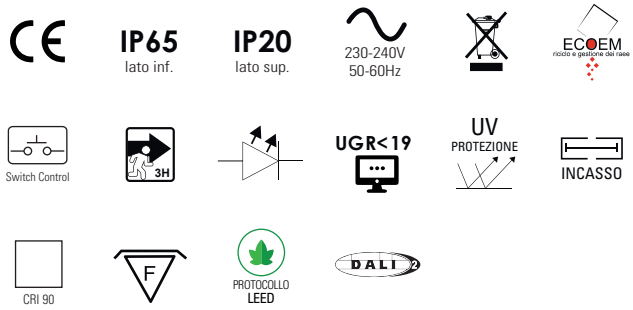

Caratteristiche soggette a cambiamenti e miglioramenti senza preavviso